Exemples d'applications

Unités linéaires tubulaires

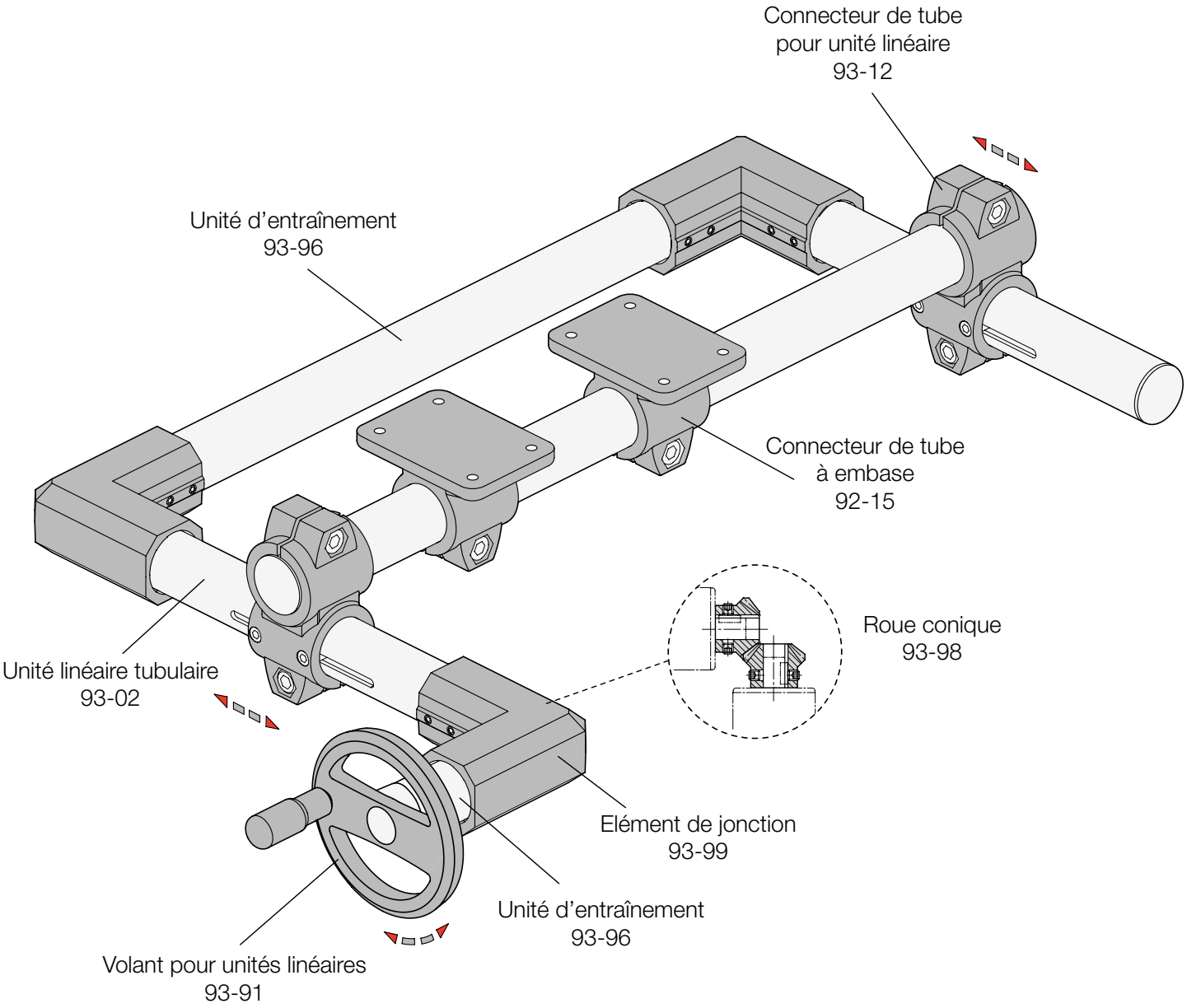

Exemples d'applications
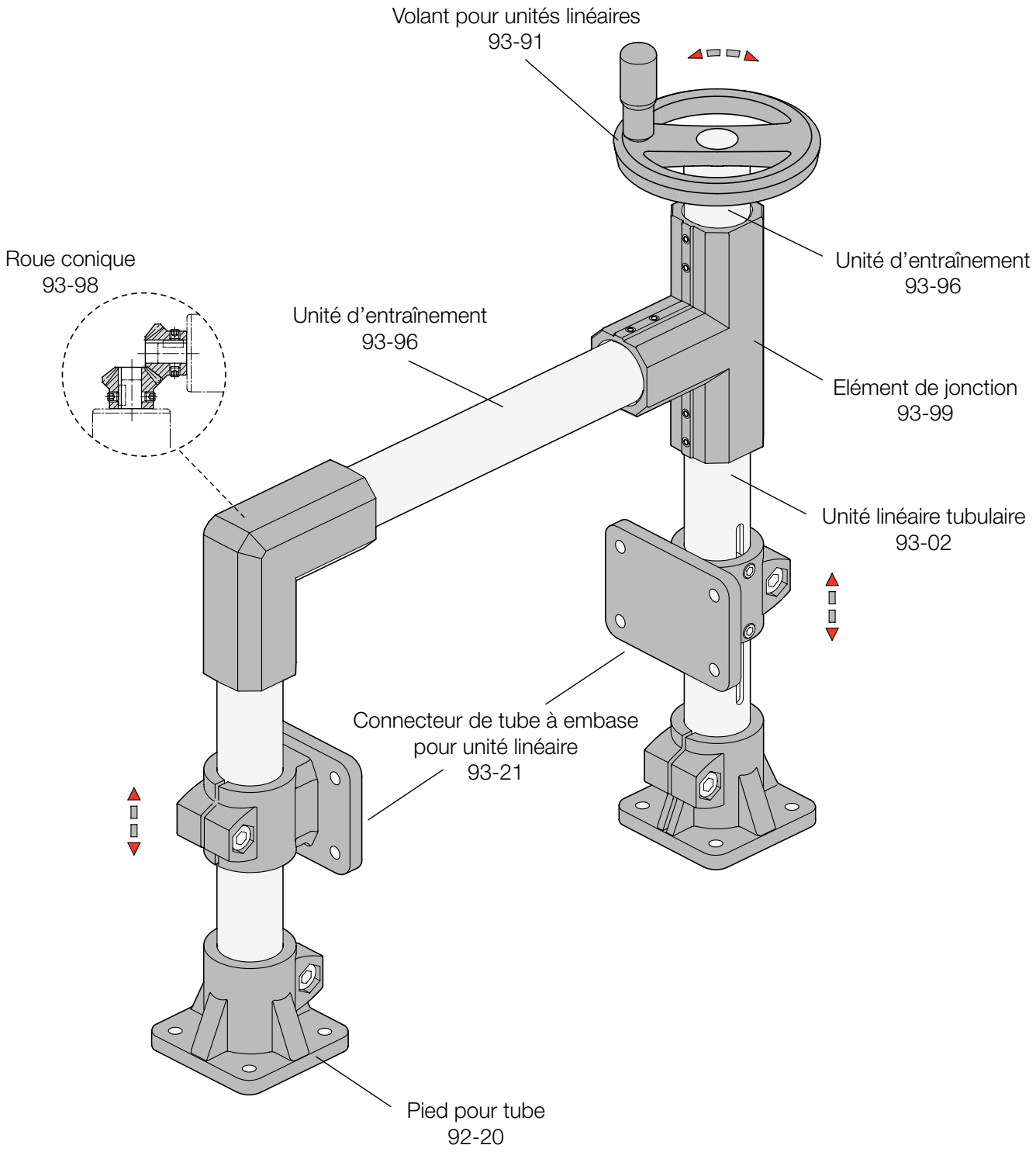
Unités linéaires tubulaires