Kit de montage pour indicateur de position digital sur unité linéaire tubulaire

17-100

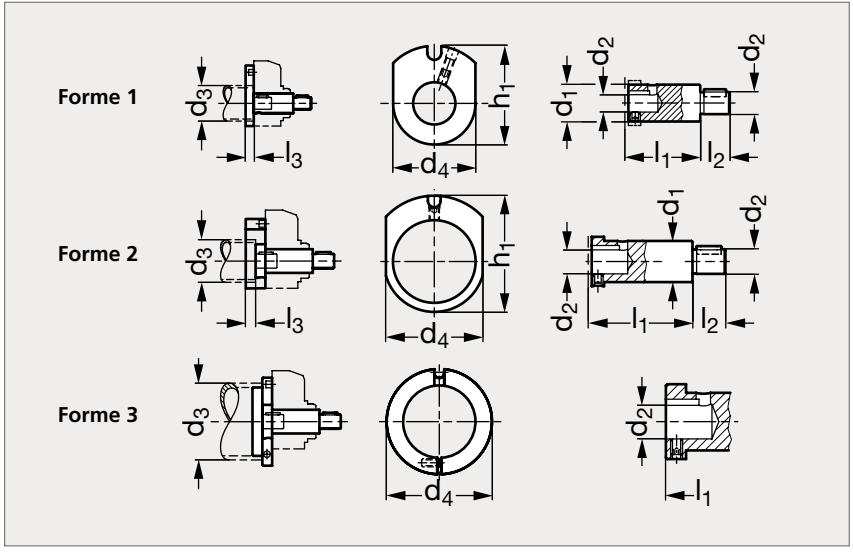

MATIÈRE

- Adaptateur d'arbre en acier bruni.
- Plaque de montage en aluminium anodisé noir.

PRODUITS ASSOCIÉS

Indicateur digital miniature 17-71
Page 1406

Indicateur digital miniature 17-72
Page 1408

Indicateur électronique 17-73
Page 1412

Indicateur surbaissé 17-74
Page 1410

Ind. mécanique	d_1	d_2 f7	d_3	d_4	h_1	l_1	l_2	l_3	Forme	Réf. Indicateur	Ind. électronique
17-1001-10	10	6	18	24	33	23	16	10	1	17-71	
17-1001-14	14	8	30	35	42	30	15	10	1	17-72	
	14	8	30	35	42	36	15	10	2	17-73	17-1002-14
17-1001-20	20	12	40	47	56,5	39	16	10	1	17-74	
	20	12	40	47	56,5	43	16	10	2	17-73	17-1002-20
17-1001-20	20	12	50	58	61	39	17	10	1	17-74	
	20	12	50	58	61	43	17	10	2	17-73	17-1002-20
17-1001-20	20	14	60	64		39	18		3	17-74	
	20	14	60	64		43	18		3	17-73	17-1002-20

Exemple de commande

Référence - d_3

17-1001-10-18