Elément d'arrêt à bouton

17-50

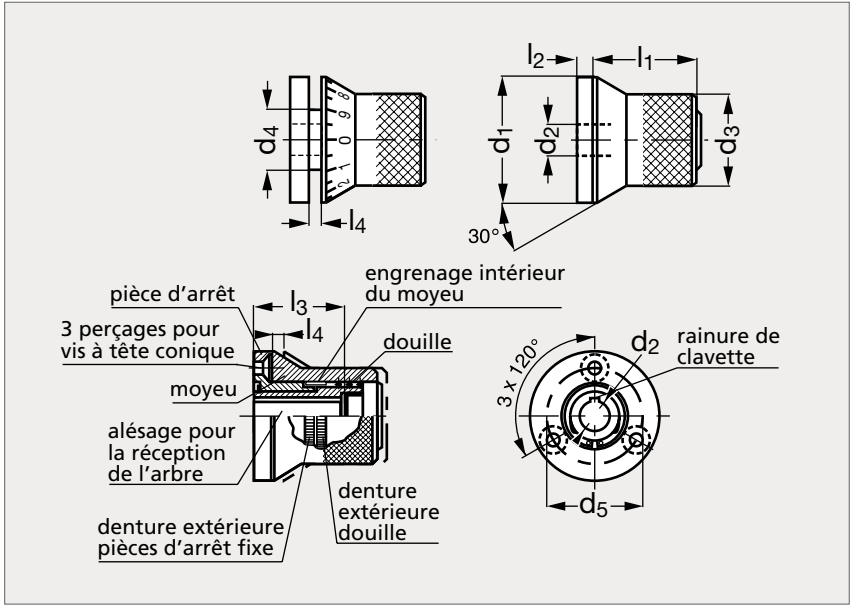

MATIÈRE

- Acier bruni (pour les versions neutres) ou chromé mat (pour les versions graduées) ou inox (Z 10 CNF 18-09).

UTILISATION

- Les éléments d'arrêt 17-50 permettent de positionner les arbres et les axes à un angle précis multiple de 6°.
- Angle minimum 6°.
- Voir exemple de montage page suivante.

PRODUIT ASSOCIÉ

Elément d'arrêt à poignée
17-50
Page 1424

NEUTRE													GRADUÉ	
Acier	Inox	d_1 $^{0}_{-0,5}$	d_2 H7			d_3	d_4	d_5	l_1	l_2	l_3	l_4	Acier	Inox
17-501-44	17-502-44	44	10	12		33	23	33	37	6	31	4	17-503-44	17-504-44
17-501-52	17-502-52	52	12	14	16	42	31,5	41,8	37,5	6	31,5	4	17-503-52	17-504-52

Exemple de commande

Référence - d_2

17-501-44-10

Élément d'arrêt (montage)

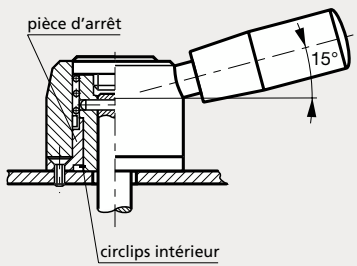

EXEMPLE DE MONTAGE 1

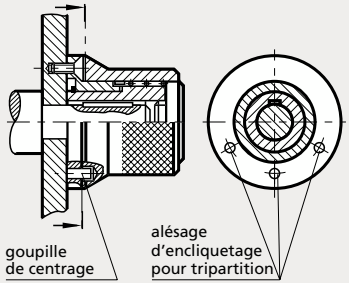

EXEMPLE DE MONTAGE 2

Visionner la vidéo d'application de notre élément d'arrêt (modèle 17-50) sur notre site internet et notre chaîne YouTube.

EXEMPLE DE MONTAGE 1

- L'entraînement de l'arbre s'effectue par la goupille transversale.
- La fixation de la pièce d'arrêt sur la douille intérieure s'effectue par le circlips.
- La pièce de fixation forme en même temps, dans cet exemple, un coussinet pour l'arbre.

EXEMPLE DE MONTAGE 2

- L'entraînement de l'arbre s'effectue par une clavette ajustée.
- La fixation de la pièce d'arrêt sur la douille intérieure s'effectue par le circlips.
- Par la goupille de centrage et 3 alésages dans le moyeu, on obtient l'arrêt dans 3 positions (ici angle de rotation respectivement 60°).