Levier de commande

17-54

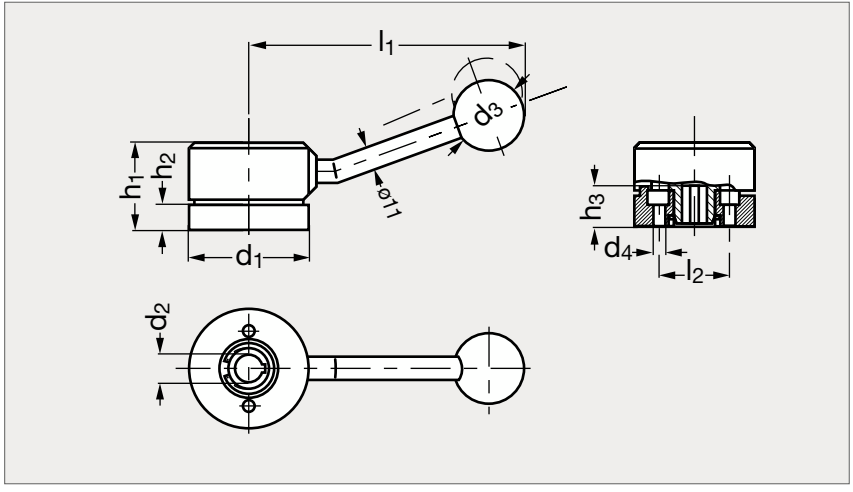

MATIÈRE

- Acier bruni.
- Capuchon en technopolymère noir.
- Boule en bakélite noire 15-02.

UTILISATION

- Voir principe de fonctionnement page suivante.

SUR DEMANDE

- Avec encoches exécutées suivant plan.
- Avec goupilles d'arrêt en rotation.

Sans encoche	d_1	d_2 H7		d_3	d_4	d_5	h_1	h_2	h_3 max.	l_1	l_2	$\alpha^{+0,5°}_{+0°}$	Avec 30 encoches
17-540-54	54	10	12	32	5,2	44,5	37	13	16,5	122	30	22°	17-545-54
17-540-60	60	14	16	32	5,2	50	39	15	18,5	125	36	19°	17-545-60

Exemple de commande

Référence - d_2

17-540-54-10

Levier de commande (fonctionnement)

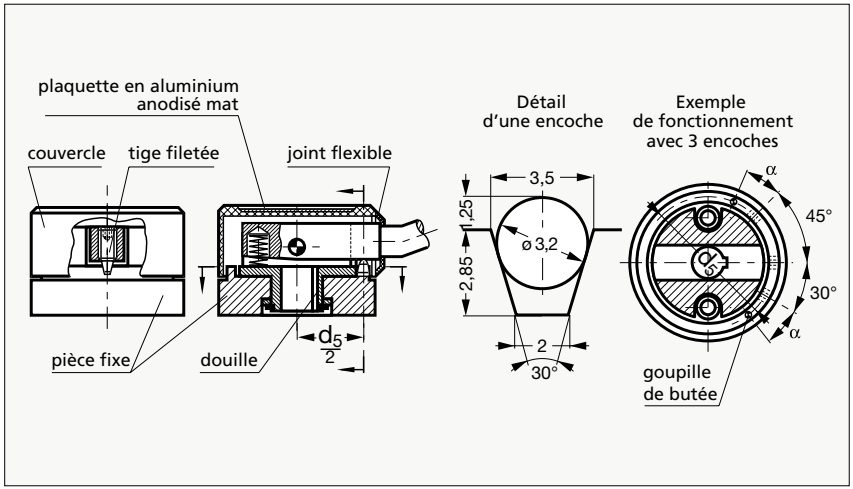

Visionner la vidéo d'application du levier de commande (modèle 17-54) sur notre site internet et notre chaîne YouTube.

Le levier d'arrêt a pour but d'amener un arbre en position déterminée et de l'arrêter. Pour l'amener en position, il suffit de tirer le levier vers le haut pour le dégager de l'encoche. 2 goupilles de butée permettent une limitation de l'angle de rotation.

Le moyeu est relié à l'arbre avec une clavette. La pièce d'adaptation est fixée sur le bâtit de la machine par 2 vis, M5. Le levier avec la goupille assure la liaison entre la pièce fixe et l'arbre. Les encoches sont protégées contre les copeaux par un couvercle.

D'origine, une goupille d'indexation cunéiforme est livrée ce qui permet un blocage en position sans jeu. Si une fixation sans jeu n'est pas indispensable, une goupille cylindrique peut être utilisée. L'encoche peut aussi être rectangulaire, ou la goupille peut se trouver dans un logement cylindrique. Il est possible d'exécuter les encoches selon le schéma fourni par le client (ainsi que pour les goupilles de butée). Le plus petit angle pour les encoches est de 11° pour la dimension 54 et de 9° pour la dimension 60.

α est l'angle minimum entre la goupille de butée et la première encoche.