Boîtier de positionnement pour disque d'indexation, acier ou inox

17-62

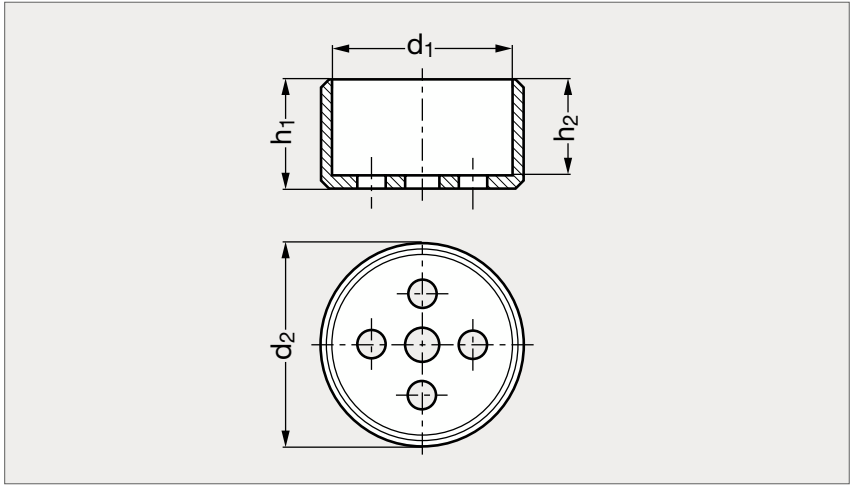

MATIÈRE

- Acier bruni ou inox (AFNOR Z 8 CNF 18-09, Werk 1.4305, AISI 303).

PRODUITS ASSOCIÉS

Ressort 17-63

Disque d'indexation 17-60

Disque d'indexation inox 17-64

Acier	d_1 $^{+0,2}_{+0,3}$	d_2 $^{0}_{-0,5}$	h_1	h_2	Inox
17-620-22	22	26	14,5	12,5	17-625-22
17-620-27	27	31	16,5	14,5	17-625-27
17-620-32	32	36	19,5	17,5	17-625-32
17-620-40	40	44	24,5	22,5	17-625-40

Exemple de commande

Référence
17-620-22