# Entretoise pour indicateur de position digital



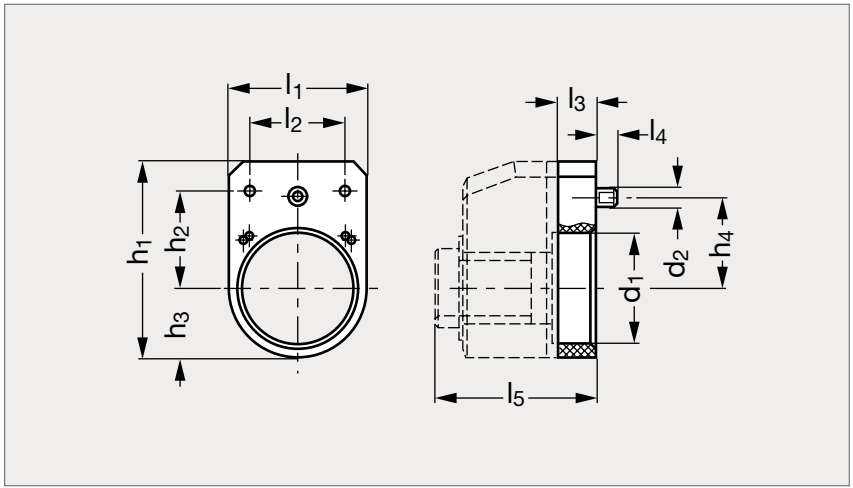

MATIÈRE

- Technopolymère noir à base de polyamide renforcé de fibres de verre.

UTILISATION

- S'utilise avec l'indicateur surbaissé 17-74.

PRODUITS ASSOCIÉS

Indicateur digital miniature 17-71

Indicateur digital miniature 17-72

Indicateur surbaissé 17-74

| | $h_1$ | $h_2$ | $h_3$ | $h_4$ | $d_1$ | $d_2$ | $l_1$ | $l_2$ | $l_3$ | $l_4$ | $l_5$ |
|---|---|---|---|---|---|---|---|---|---|---|---|
| 17-760-66 | 66 | 34 | 23 | 30 | 40 | 6 | 48 | 34 | 14 | 6 | 51 |

Exemple de commande

| Référence |
|---|
| 17-760-66 |