Indicateur gravitationnel

17-80

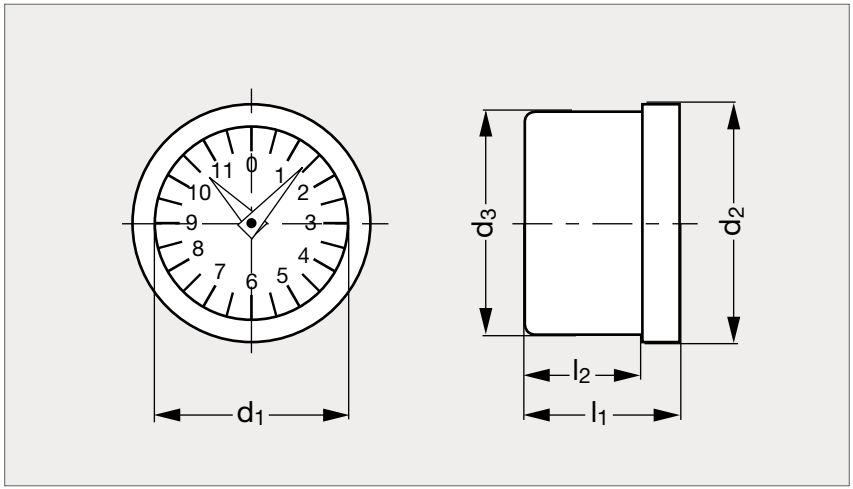

Technopolymère

Acier

MATIÈRE

- Boîtier en technopolymère noir renforcé de fibres de verre et voyant en polyamide transparent ou boîtier en acier zingué et voyant en verre cerclé d'inox (AFNOR Z 8 CNF 18-09, Werk 1.4305, AISI 303).
- Résiste aux solvants, huiles, gras et autres agents chimiques (éviter le contact avec l'alcool).
- Roulement à billes de précision.
- Cadran en aluminium anodisé opaque, graduations en noir.
- Protection IP67 pour le modèle technopolymère (caractéristiques techniques des indices IP disponibles sur notre site internet).
- Température maximum d'emploi 100 °C.
- Voir les caractéristiques techniques des indicateurs gravitationnels sur notre site internet.

TECHNOPOLYMÈRE																		ACIER	
Sens horaire	Sens anti-horaire	d_1	d_2	d_3	l_1	l_2	Rapport											Sens horaire	Sens anti-horaire
17-800-42	17-805-42	42	49,8	48,2	30	23	2	4	5	6	8	10	12	15	16	20	24	17-807- 42	17-809- 42
17-800-60	17-805-60	60	68,5	67	32	25	2	4	5	6	8	10	12	15	16	20	24	17-807- 60	17-809- 60
		102	112,7	111	32	18,8	2	4	5	6	8	10	12	15	16	20	24	17-807-102	17-809-102

TECHNOPOLYMÈRE																		ACIER	
Sens horaire	Sens anti-horaire	d_1	d_2	d_3	l_1	l_2	Rapport											Sens horaire	Sens anti-horaire
17-800-42	17-805-42	42	49,8	48,2	30	23	30	36	40	48	50	60	72	100	120			17-807- 42	17-809- 42
17-800-60	17-805-60	60	68,5	67	32	25	30	36	40	48	50	60	72	100	120	150	200	17-807- 60	17-809- 60
		102	112,7	111	32	18,8	30	36	40	48	50	60	72	100	120	150	200	17-807-102	17-809-102

Exemple de commande

Référence - Rapport
17-800-42-10