Volant deux bras pour indicateur gravitationnel

17-86

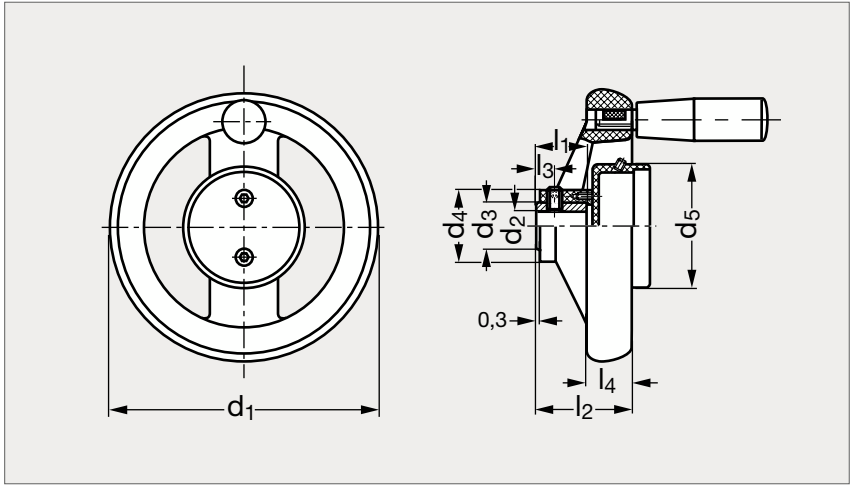

Exemple avec indicateur

MATIÈRE

- Technopolymère noir à haute résilience, finition mate.
- Résiste aux solvants, huiles, graisses et autres agents chimiques.
- Moyeu en acier bruni.
- S'utilise avec les indicateurs gravitationnels 17-80.
- Voir les caractéristiques techniques des indicateurs gravitationnels sur notre site internet.

PRODUITS ASSOCIÉS

Indicateur gravitationnel 17-80
Page 1415

Volant à lobe 17-85
Page 1417

Sans poignée	d_1	d_2 H7	d_3	d_4	d_5	l_1	l_2	l_3	l_4	ø poignée	ø indicateur	Poignée tournante
17-860-160	160	14	26	40	76	27	51	12	25	26	60	17-865-160
17-860-200	200	16	30	50	76	34	61	12	28	26	60	17-865-200
17-860-250	250	20	35	58	76	38	70	12	32	28	60	17-865-250

Exemple de commande

Référence
17-860-160