Volant plein pour indicateur gravitationnel

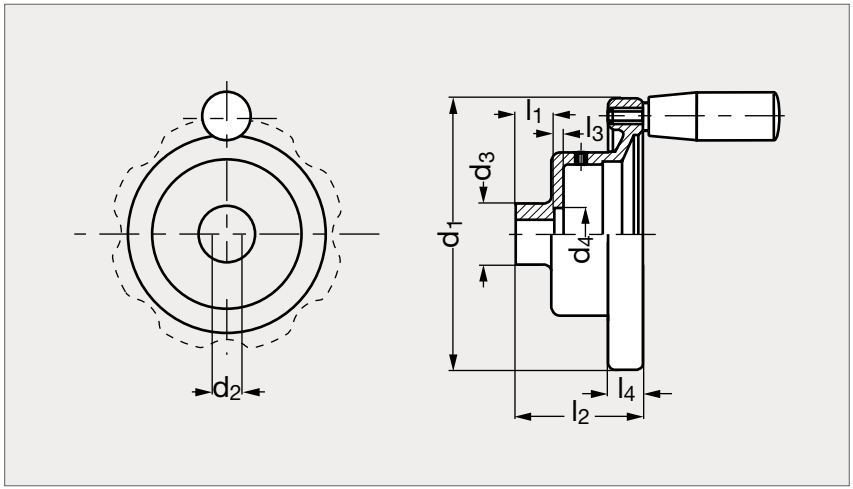

Sans poignée

Poignée tournante

MATIÈRE

- Aluminium pelliculé noir.
- Poignée tournante en technopolymère noir mat 11-05.
- S'utilise avec les indicateurs gravitationnels 17-80.
- Voir les caractéristiques techniques des indicateurs gravitationnels sur notre site internet.

PRODUITS ASSOCIÉS

Indicateur gravitationnel 17-80 Page 1415

Volant à lobe 17-85 Page 1417

Voalnt deux bras 17-86 Page 1418

Sans poignée	d_1	d_2 H7	d_3	d_4	l_1	l_2	l_3	l_4	ø poignée	ø indicateur	Poignée tournante
17-870- 80	80	10	26	20,5	16	48	3,5	13	16	42	17-875- 80
17-870-100	100	10	28	20,5	17	58	3,5	14	18	42	17-875-100
17-870-125	125	12	31	25,5	18	61	4	15	22	60	17-875-125
17-870-160	160	14	36	29	20	68	4	18	24	60	17-875-160
17-870-200	200	18	42	33	24	75	4,5	20,5	25	60	17-875-200
17-870-250	250	22	48	37	28	81,5	4,5	23	25	60	17-875-250

Exemple de commande

Référence
17-870-80