# Crochet de levage à œil

18-21

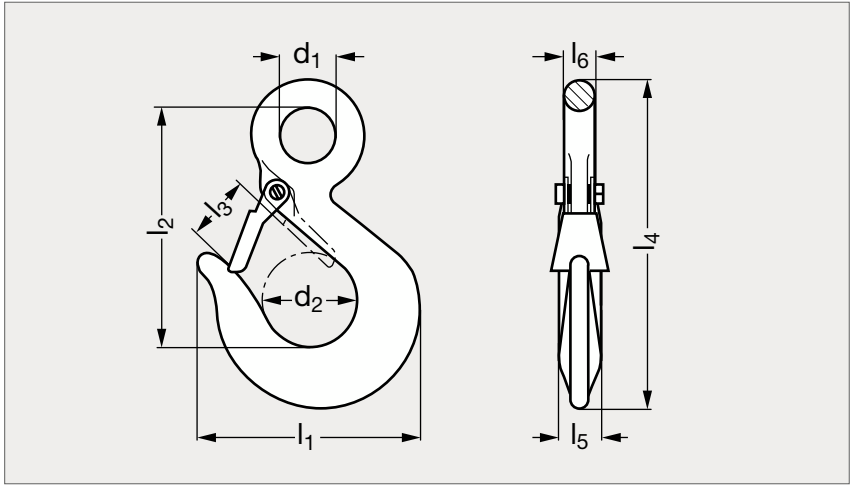

MATIÈRE

- Acier C40 peint en rouge ou acier C15 zingué blanc.
- La charge de rupture est obtenue en multipliant la CMU par le coefficient de sécurité 4.
- Linguet sécurisé par une vis et un écrou nylstop.
- Dimensions susceptibles de varier, pour toutes dimensions précises, nous consulter.
- Voir notre fiche technique sur les bases de l'élingage sur notre site internet.

PRODUITS ASSOCIÉS

Plaquette d'identification
18-98
Page 1107

Chaîne à maillon 18-240
Page 1155

Maille de tête 1 brin
18-201
Page 1140

Maille de tête 4 brins
18-204
Page 1142

| | $d_1$ | $d_2$ | $l_1$ | $l_2$ | $l_3$ | $l_4$ | $l_5$ | $l_6$ | CMU (kg) |
|---|---|---|---|---|---|---|---|---|---|
| 18-210- 2 | 12 | 23 | 53,5 | 64 | 15 | 88,5 | 13 | 7,5 | 250 |
| 18-210- 5 | 16 | 31 | 71,5 | 85 | 22 | 117,5 | 17 | 10 | 500 |
| 18-210- 7 | 19 | 30 | 73 | 85 | 17 | 114 | 17 | 10 | 750 |
| 18-210-10 | 23 | 32 | 82 | 93 | 17 | 126 | 20 | 12 | 1000 |
| 18-210-15 | 30 | 35 | 91 | 103 | 19 | 142 | 21 | 13 | 1500 |
| 18-210-20 | 31 | 38 | 105 | 119 | 22 | 165 | 26 | 17 | 2000 |
| 18-210-30 | 39 | 50 | 125 | 147 | 27 | 204 | 32 | 19 | 3200 |
| 18-210-50 | 51 | 60 | 168 | 185 | 47 | 255 | 37 | 24 | 5000 |

Exemple de commande

**Référence**
**18-210-2**