Loquet à came avec serrure zamac, à tête chromée

19-134

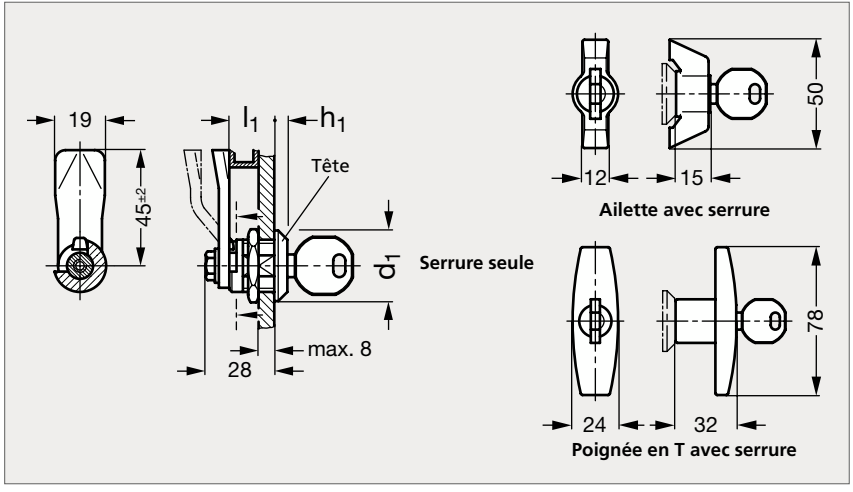

Ailette

Poignée en T

MATIÈRE

- Corps en zamac, tête en zamac chromé.
- Came et écrou en acier zingué, passivé bleu.
- Ailette et poignée en T en technopolymère polyamide (PA).

PRODUITS ASSOCIÉS

Joint d'étanchéité 19-180
Page 642

Joint d'étanchéité 19-182
Page 643

Charnière à friction, zamac 37-110
Page 730

Charnière à indexation, acétal 37-08
Page 734

CHIFFRAGE DIFFERENCIÉ																CHIFFRAGE UNIQUE		
Serrure seule	Ailette	Poignée en T	d_1	h_1	l_1											Serrure seule	Ailette	Poignée en T
19-1341-28			28	4	4	6	8	10	13	14	16	18	20	22	24	19-1346-28		
	19-1342-32	19-1343-32	32	6	4	6	8	10	13	14	16	18	20	22	24		19-1347-32	19-1348-32

CHIFFRAGE DIFFERENCIÉ																CHIFFRAGE UNIQUE		
Serrure seule	Ailette	Poignée en T	d_1	h_1	l_1											Serrure seule	Ailette	Poignée en T
19-1341-28			28	4	26	28	30	32	34	36	38	40	42	45	50	19-1346-28		
	19-1342-32	19-1343-32	32	6	26	28	30	32	34	36	38	40	42	45	50		19-1347-32	19-1348-32

Exemple de commande

Référence - l_1
19-1341-28-4