Verrou à ressort de rappel acier ou inox

19-159

NOUVEAU

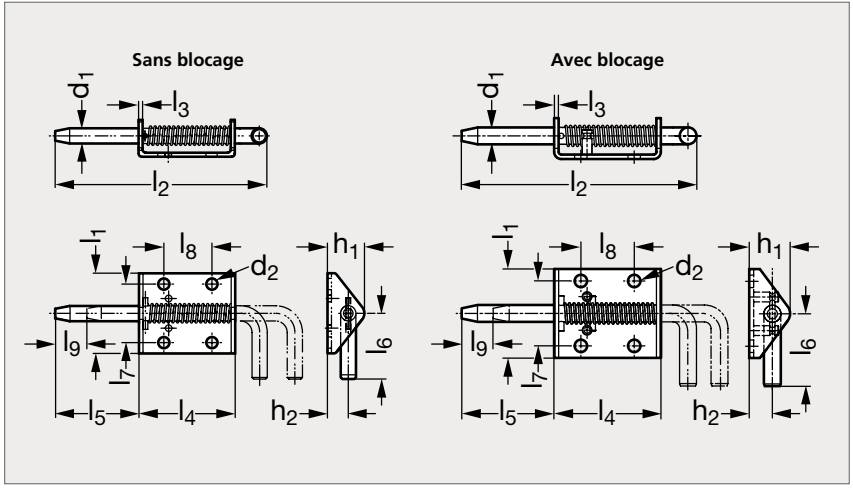

Acier, sans blocage

Inox, avec blocage

MATIÈRE

- Acier zingué ou inox (AFNOR Z 6 CN 18-09, Werk 1.4301, AISI 304).

ACIER															INOX
Sans blocage	Avec blocage	l_1	l_2	l_3	l_4	l_5	l_6	l_7	l_8	l_9	d_1	d_2	h_1	h_2	Avec blocage
19-1591-50	19-1592-50	50	132	2,5	60	52	41	36,5	30	17	9,5	7	23	13	19-1597-50

Exemple de commande

Référence
19-1591-50