Verrou à fermeture par poussée autoréglable

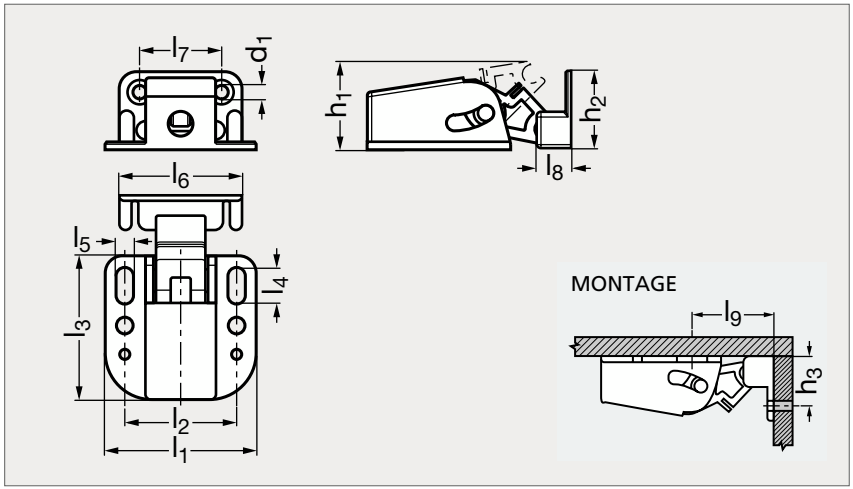

MATIÈRE

- Corps et réceptacle en nylon blanc.
- Ressort en inox.

UTILISATION

- La came autoréglable compense les défauts d'alignement.

PRODUITS ASSOCIÉS

Charnière plate technopolymère 37-13

Charnière longue inox 37-81

Charnière nœud à plat 37-77

Charnière nœud à plat, inox 37-76

	l_1	l_2	l_3	l_4	l_5	l_6	l_7	l_8	l_9	d_1	h_1	h_2	h_3
19-160-37	37	28	35	9	4	30	20	8,6	19,5	3,5	24	19	13,7

Exemple de commande

Référence
19-160-37