Loquet à fermeture par poussée affleurant simple

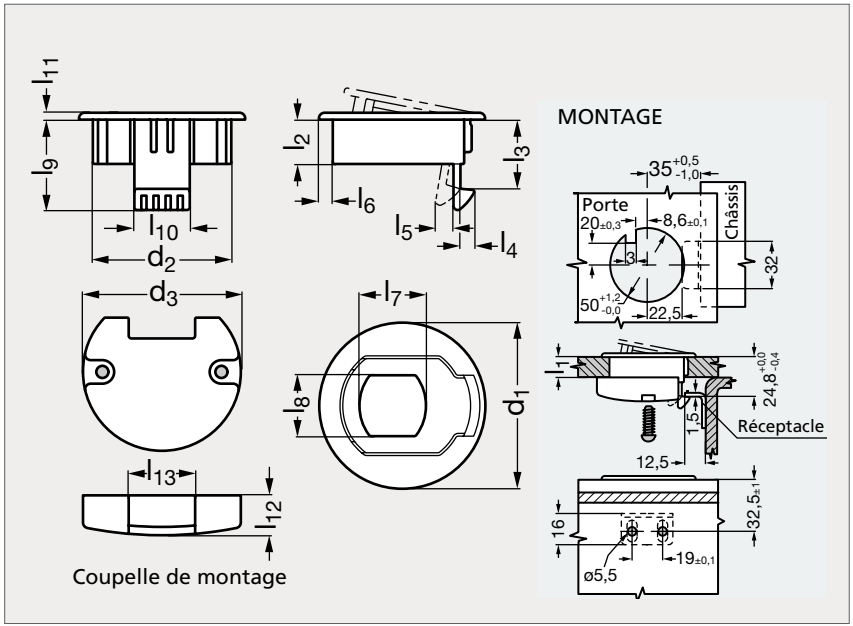

MATIÈRE

- Loquet et coupelle de montage en acétal noir.
- Réceptacle en inox (AFNOR Z 6 CN 18-09, Werk 1.4301, AISI 304).
- Vis en inox (AISI 302).

UTILISATION

- Pousser la porte pour fermer, soulever la poignée pour ouvrir.
- Charge de service maximum : 135N.
- Couple de serrage maximum sur les vis : 0,5 à 0,8 N.m.
- Indice d'inflammabilité : UL94-HB.
- Température d'emploi de - 40 °C à + 80 °C.

MONTAGE

- Préparer le panneau comme illustré (l'ergot d'alignement est optionnel).
- Aligner le loquet avec le châssis.
- Assembler avec la coupelle de montage et les vis autotaraudeuses.

	d_1	d_2	d_3	l_1 min.	l_1 max.	l_2	l_3	l_4	l_5	l_6	l_7	l_8	l_9	l_{10}	l_{11}	l_{12}	l_{13}
19-220- 7	60	49,8	57	1	7	16	25	5	5,4	5	24	22	32,6	20	2,5	20,4	24
19-220-13	60	49,8	57	7	13	16	25	5	5,4	5	24	22	32,6	20	2,5	14,4	24
19-220-19	60	49,8	57	13	19	22	25	5	5,4	5	24	22	32,6	20	2,5	14,4	24

Exemple de commande — Référence **19-220-07**