Verrou à fermeture par poussée à bouton poussoir

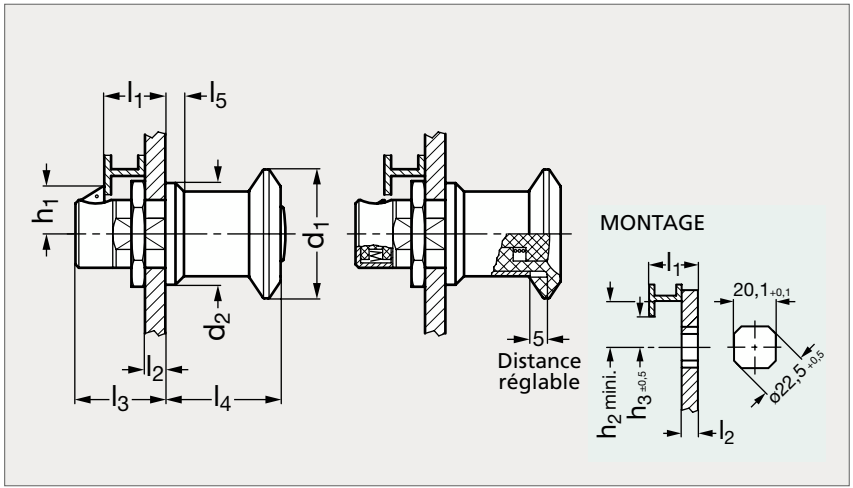

MATIÈRE

- Corps en acier zingué.
- Came et tête en technopolymère noir mat.
- Bouton poussoir en technopolymère gris clair.

UTILISATION

- Pousser la porte pour fermer, presser le bouton poussoir pour ouvrir.
- Avec ce verrou, la porte est fermée mais pas verrouillée en position. Il est donc important que la distance l_1 soit correctement définie. Cette distance l_1 est réglable en continu grâce au corps qui a un filetage de précision.

MONTAGE

- Préparer la porte comme illustré.
- Insérer le verrou dans le trou et serrer l'écrou.

	l_1 min.	l_1 max.	l_2 max.	l_3	l_4	l_5	d_1	d_2	h_1	h_2	h_3
19-271-18	18	23	10,5 à 15,5	26,5 à 31,5	34 à 29	5,5	38	30	14	16	12
19-271-23	23	28	15,5 à 20,5	31,5 à 36,5	34 à 29	5,5	38	30	14	16	12

Exemple de commande

Référence
19-271-18