# Verrou à fermeture par poussée affleurant ou à bouton moleté

**19-34**

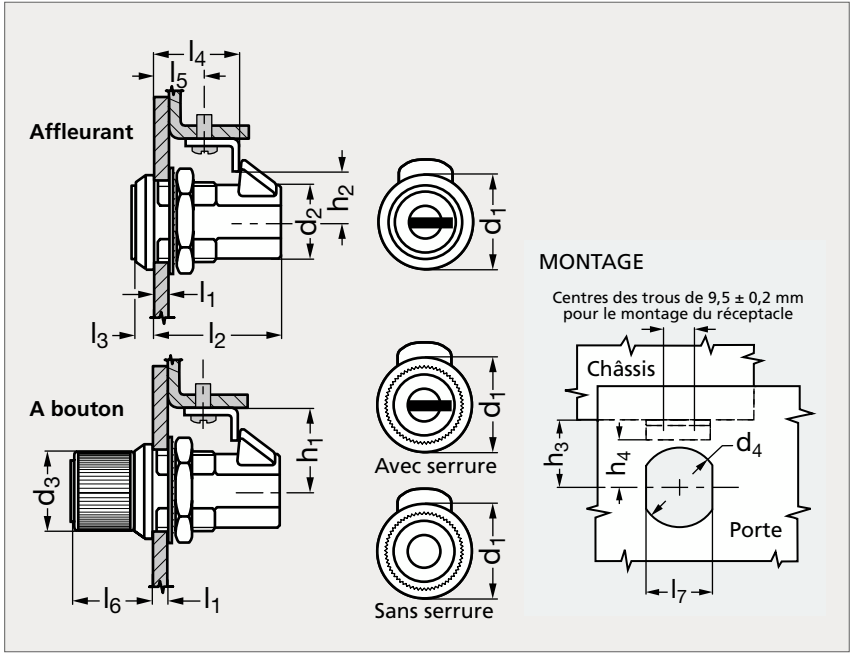

Affleurant

À bouton

MATIÈRE

- Corps en zamac chromé, came en acétal noir.
- Ressort en inox, rondelle frein en acier à ressort.
- Réceptacle en acier XC 10.
- Barillet en zamac pelliculé noir, bouton en polycarbonate noir.

UTILISATION

- Modèle affleurant : fonctionne uniquement avec la clé.
- Charge de service maximum : 560 N pour $d_1$ = 29, 330 N pour d1 = 23.
- Température d'emploi de - 18 °C à + 65 °C, indice d'inflammabilité : UL94-HB.
- Peut s'utiliser avec un couvercle d'étanchéité à sélectionner selon le ø $d_4$ du trou de montage.

MONTAGE

- Préparer la porte comme illustré, insérer le verrou dans le trou.
- Ajouter la rondelle frein et l'écrou.
- Installer le réceptacle et l'ajuster pour obtenir le verrouillage approprié.

| AFFLEURANT | | | | | | | | | | | | | | | | À BOUTON | |
|---|---|---|---|---|---|---|---|---|---|---|---|---|---|---|---|---|---|
| Avec serrure | $d_1$ | $d_2$ | $d_3$ | $d_4$ | $h_1$ ±1,5 | $h_2$ ±1,5 | $h_3$ ±1,5 | $h_4$ ±1,5 | $l_1$ max. | $l_2$ | $l_3$ | $l_4$ | $l_5$ ±1,2 | $l_6$ | $l_7$ | Sans serrure | Avec serrure |
| 19-341-29 | 29 | 24 | 22 | 25,5 | 24 | 16 | 24 | 16 | 12,7 | 37 | 4,8 | 25 | 17 | 22 | 22,2 | 19-345-29 | 19-346-29 |
| 19-341-23 | 23 | 17 | 19 | 19 | 20 | 12 | 20 | 12 | 9,5 | 30 | 4,8 | 20 | 12 | 27 | 16,3 | 19-345-23 | 19-346-23 |

Exemple de commande

| Référence |
|---|
| 19-341-23 |