Loquet à came

19-74

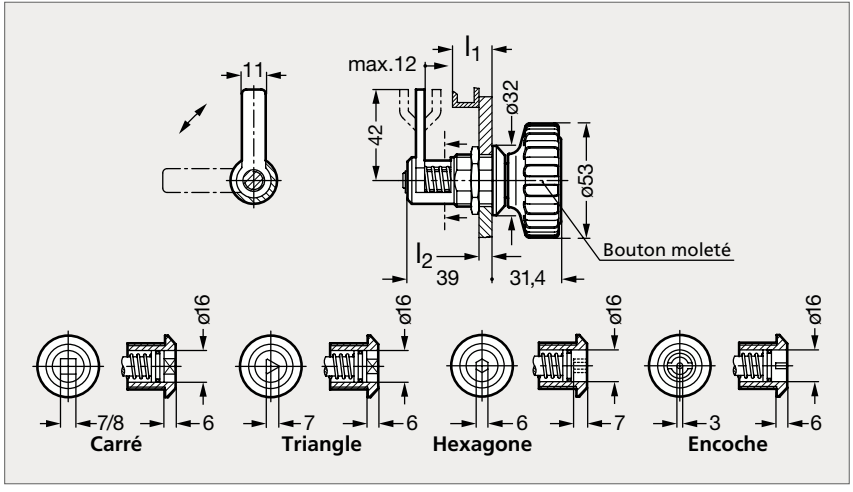

MATIÈRE

- Corps en Zamac pelliculé noir (RAL 9005).
- Came et écrou en acier zingué, passivé bleu.
- Bouton moleté en technopolymère noir avec capuchon gris.

UTILISATION

- La fermeture se fait par rotation.
- Grande plage de serrage, jusqu'à 12 mm.

PRODUITS ASSOCIÉS

Poignée d'ouverture 19-71
Voir notre site internet

Clé pour loquets 19-102
Page 641

Joint d'étanchéité 19-180
Page 642

Joint d'étanchéité 19-182
Page 643

Carré 7 mm	Carré 8 mm	Triangle 7 mm	Hexagone 6 mm	Encoche 3 mm	Bouton moleté	l_1 min	l_1 max	l_2
19-741-16	19-742-16	19-743-16	19-744-16	19-745-16	19-746-16	4	16	6
19-741-23	19-742-23	19-743-23	19-744-23	19-745-23	19-746-23	11	23	10
19-741-31	19-742-31	19-743-31	19-744-31	19-745-31	19-746-31	19	31	12
19-741-39	19-742-39	19-743-39	19-744-39	19-745-39	19-746-39	27	39	12
19-741-49	19-742-49	19-743-49	19-744-49	19-745-49	19-746-49	34	49	12

Exemple de commande — **Référence** **19-741-16**