Bride réglable col de cygne, forgée

21-18

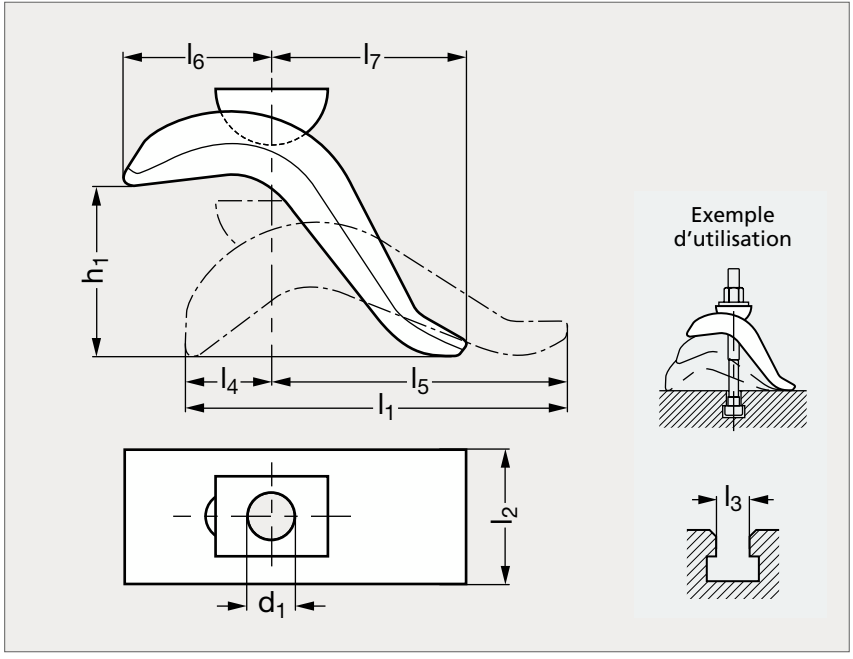

Exemple de montage

MATIÈRE

- Acier forgé, traité, bruni.
- Livré sans boulon de serrage.

	d_1	h_1	l_1	l_2	l_3	l_4	l_5	l_6	l_7
21-180-17	17	75	140	50	12 14 16 18	30	110	55	60
21-180-21	21	85	175	60	20 22	40	135	70	80

Exemple de commande

Référence
21-180-17