Bride droite double, courte

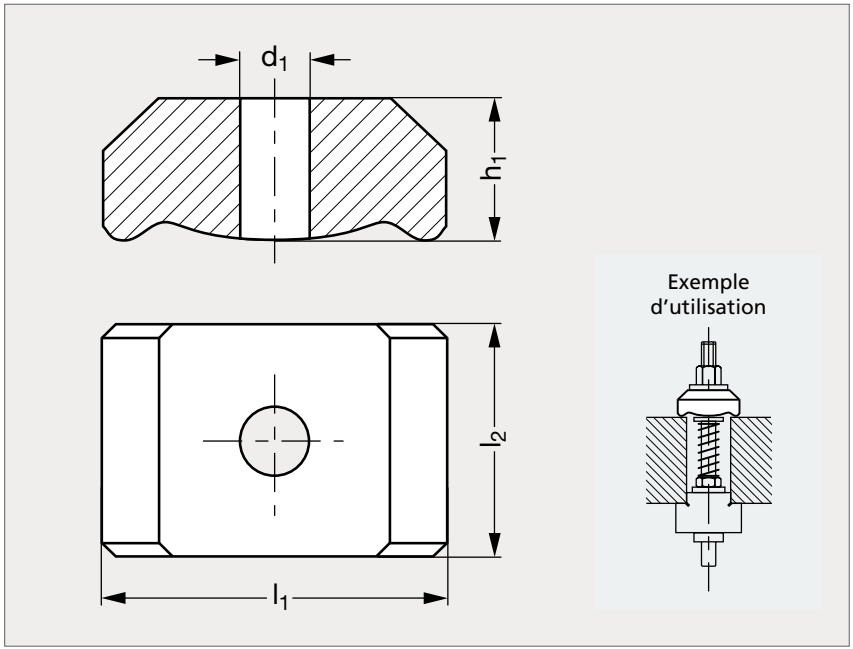

MATIÈRE
- Acier traité.

	d_1	h_1	l_1	l_2
21-200-14	14	20	48	30
21-200-18	18	25	62	40

Exemple de commande

Référence
21-200-14