Bride allégée avec protection plastique

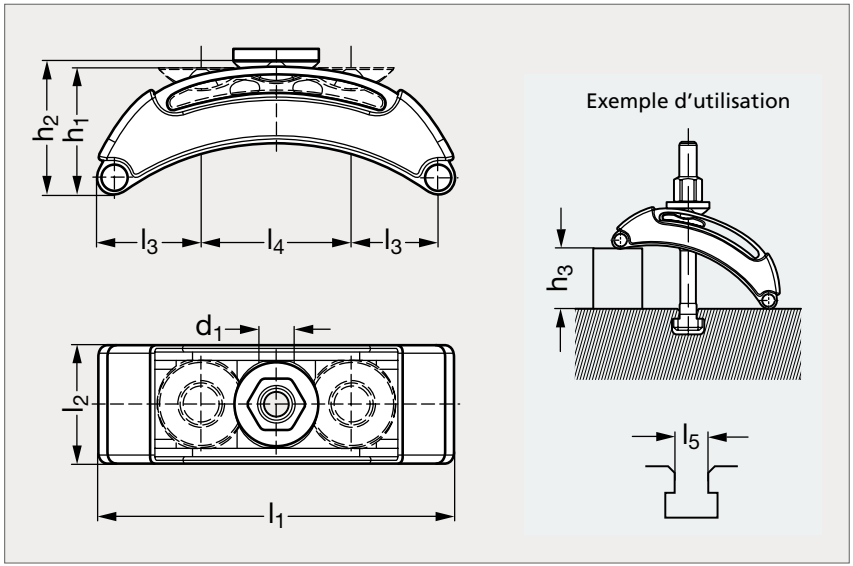

MATIÈRE

- Acier traité, peint.
- Protecteur plastique rouge.
- Livré sans boulon de serrage.

	d_1	h_1	h_2	h_3	l_1	l_2	l_3	l_4	l_5		Boulon T	
21-250-11	11	30,5	32	0-15	80	44	30	19	10		M10	
21-250-14	14	47	49,5	0-33	125	57	37	51	12	14	M12	M14
21-250-18	18	58,5	62	0-45	160	67	49	63	16	18	M16	M18
21-250-22	22	71,5	75	0-65	200	72	58	83	20	22	M20	M22
21-250-26	26	89,5	94	0-85	250	82	74	102	24	28	M24	

Exemple de commande

Référence
21-250-11