Vis à came

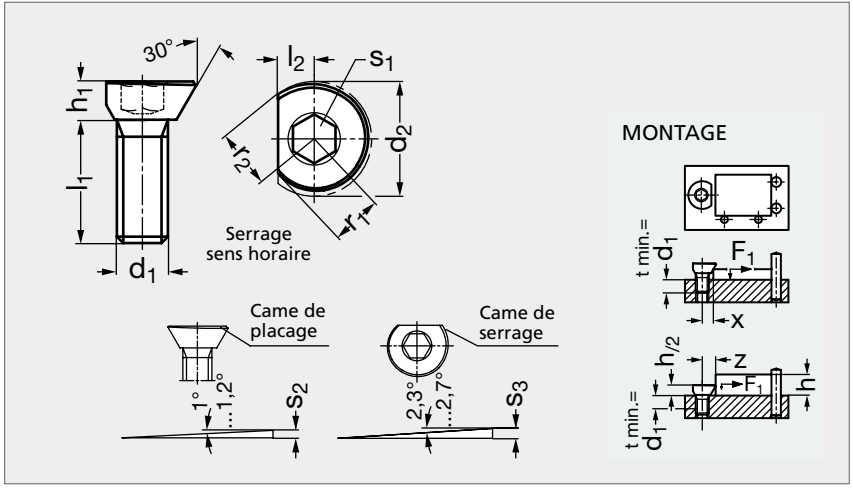

MATIÈRE

- Acier zingué dureté HRC 56 ±1.

UTILISATION

- Une came de serrage radiale (avec un cône à 30°) et une came de placage axial. Cela assure une force de serrage identique dans toutes les positions angulaires.
- La force appliquée génère un effet de placage vers le bas et, en plus de la friction, incite la pièce à être plaquée contre une butée.
- Un effet supplémentaire de placage vers le bas est dû au sens du filetage et à la tête conique de 30°.
- Cette vis s'utilise dans de nombreuses applications : serrage d'une pièce dans un espace étroit, serrage de pièces plates et fines, de pièces rondes, etc.

MONTAGE

- Se référer à notre site internet pour les instructions de montage.

	d_1	d_2		l_1	l_2	h_1	r_1	r_2	s_1	s_2	s_3	x	z	Couple serrage max (Nm)	F_1 max (kN)
21-370- 4	M 4	9	9,2	8	3	3	4	4,6	2,5	1	0,6	3,5	4,2	1,5	0,09
21-370- 5	M 5	12	11,7	10	3,5	4	5	5,7	3	1,16	0,7	4,2	5,2	2	0,1
21-370- 6	M 6	14	14,2	12	4,5	5	6,1	7,1	4	1,44	1	5,4	6,4	5	0,3
21-370- 8	M 8	18	18	16	5,5	6	7,7	9	5	1,84	1,2	6,6	8	22	2,7
21-370-10	M10	22	22,2	20	6,5	7	9,4	11,1	6	2,16	1,7	8,3	9,8	35	4
21-370-12	M12	26	25,8	24	8	9	11,6	13,6	8	2,53	1,9	10,1	12	45	5,4

Exemple de commande

Référence
21-370-4