Bride surpuissante longue

21-62

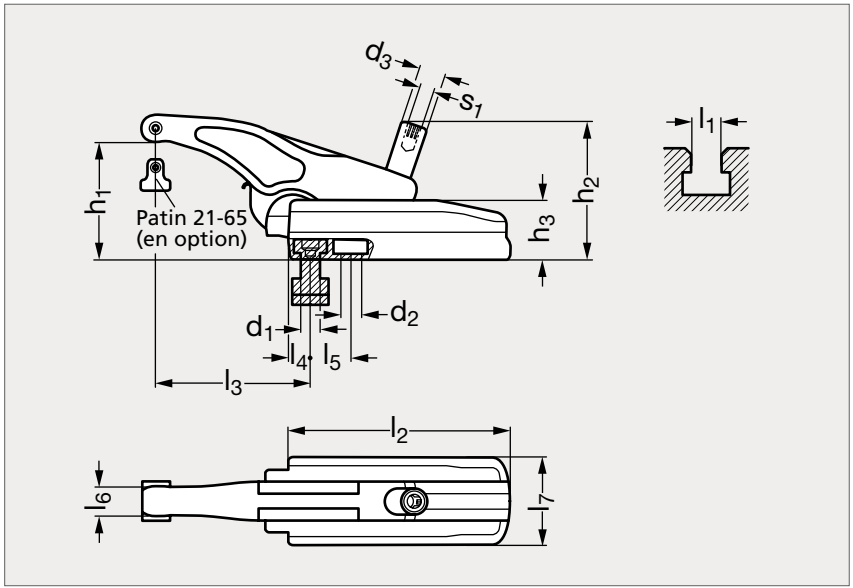

MATIÈRE

- Acier forgé, traité, bruni.

UTILISATION

- Permet un serrage rapide et simple.
- Hauteur et longueur réglables en continu.

PRODUITS ASSOCIÉS

Elément intermédiaire
21-64
Voir notre site internet

Patin d'appui 21-65
Voir notre site internet

	l_1	l_2	l_3	l_4	l_5	l_6	l_7	d_1	d_2	d_3	h_1	h_2	h_3	s_1	Force serrage (kN)
21-620-14	14	135	13-110	13	25	18	54	M12	13	M16	6-68	85	36	8	30
21-620-18	18	135	16-114	16	28	18	54	M16	17	M16	6-68	85	36	8	30
21-620-18	18	155	16-134	16	32	20	60	M16	17	M20	5-80	105	42	10	43
21-620-22	22	175	19-165	19	36	25	75	M20	21	M24	7-88	125	52	12	49

Exemple de commande

Référence - l_2

21 - 620 - 14 - 135

SÉRIE 21