Vérin d'alignement à bille

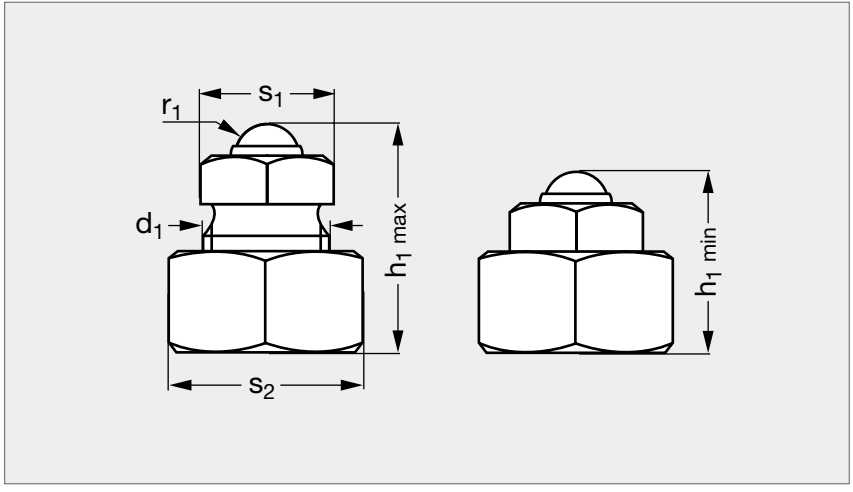

MATIÈRE
- Acier traité bruni.
- Bille trempée.

	h_1 min.	h_1 max.	d_1	r_1	s_1	s_2	Force max. (kN)
22-100-70	56	70	M39x3	10	41	60	30

Exemple de commande

Référence
22-100-70

EMILE MAURIN
ELEMENTS STANDARD MECANIQUES