Vérin d'appui acier

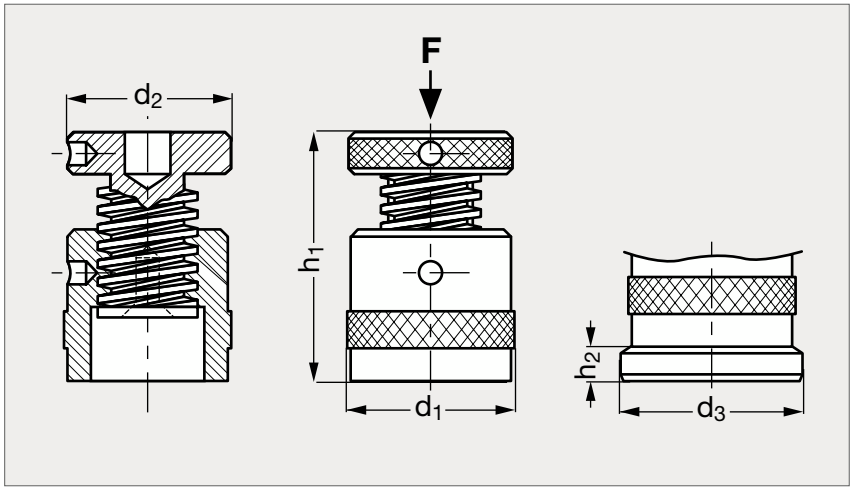

MATIÈRE

- Acier traité peint.
- Vis à filetage trapézoïdal autofreiné, avec butée de sécurité de dévissage.
- Trou de centrage Ø 12 (sauf pour le modèle 22-110-50).

PRODUIT ASSOCIÉ

Tête de vérin 22-20
Page 1477

Sans embase	h_1 min.	h_1 max.	h_2	d_1	d_2	d_3	F(kN)	Avec embase magnétique
22-110- 50	38	50		31	31		15	
22-110- 52	42	52	10	50	50	55	60	22-115- 52
22-110- 70	50	70	10	50	50	55	60	22-115- 70
22-110-100	70	100	10	50	50	55	60	22-115-100
22-110-140	100	140		70	65		100	
22-110-200	140	200		100	80		350	
22-110-210	140	210		80	70		170	
22-110-280	190	280		140	110		600	
22-110-300	190	300		100	80		350	

Exemple de commande

Référence
22-110-50