Vérin d'appui aluminium

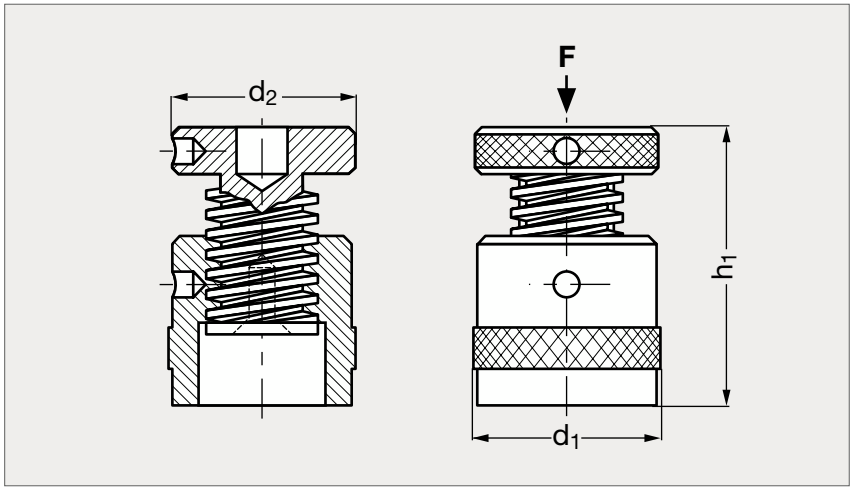

MATIÈRE

- Corps en aluminium.
- Tête et vis en acier traité bruni.
- Vis à filetage trapézoïdal autofreiné, avec butée de sécurité de dévissage.
- Base en aluminium.
- Résistance 400 N/mm².
- Trou de centrage Ø 12.

PRODUIT ASSOCIÉ

Tête de vérin 22-20

	h_1 min.	h_1 max.	d_1	d_2	F(kN)
22-130- 52	42	52	50	50	30
22-130- 70	50	70	50	50	30
22-130-100	70	100	50	50	30

Exemple de commande

Référence
22-130-52