Vérin d'appui à base magnétique

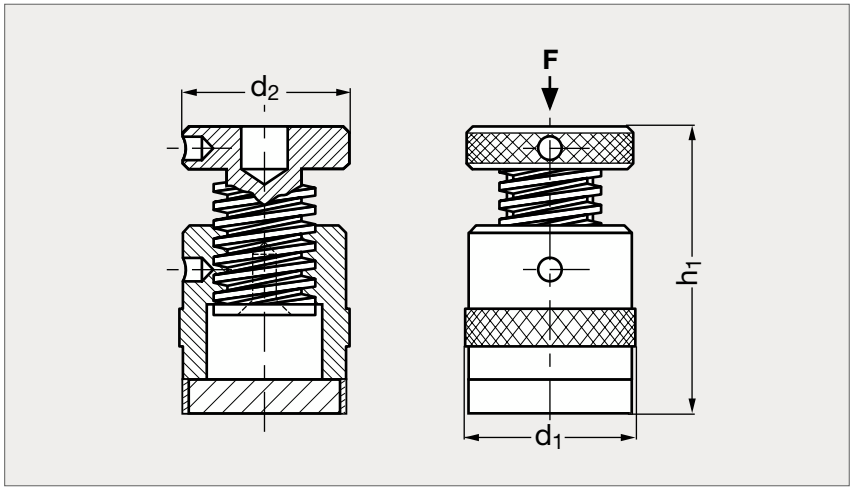

MATIÈRE

- Corps en aluminium.
- Tête et vis en acier traité bruni.
- Vis à filetage trapézoïdal autofreiné, avec butée de sécurité de dévissage.
- Base magnétique.
- Résistance 400 N/mm².
- Trou de centrage Ø 12.

PRODUIT ASSOCIÉ

Tête de vérin 22-20
Page 1477

	h_1 min.	h_1 max.	d_1	d_2	F(kN)
22-150- 62	52	62	50	50	30
22-150- 80	60	80	50	50	30
22-150-110	80	110	50	50	30

Exemple de commande

Référence
22-150-62