Vérin d'appui à base magnétique avec goupille de centrage

22-16

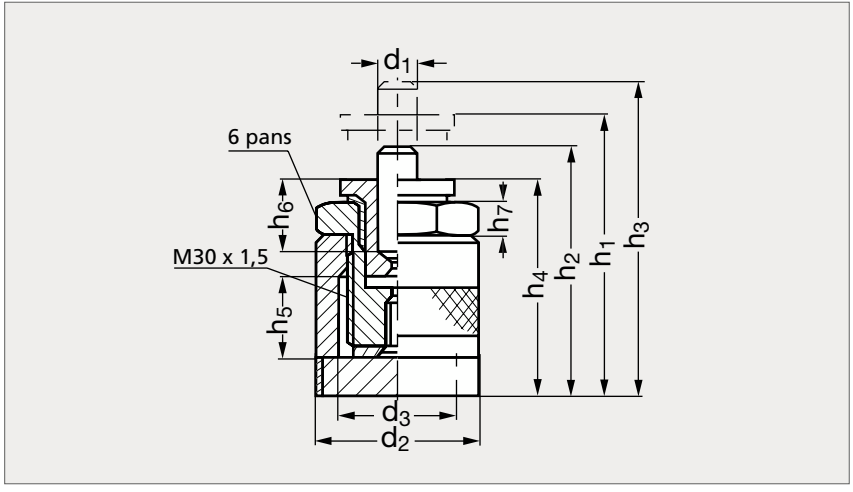

MATIÈRE

- Acier traité bruni.
- Livré avec 2 goupilles (12 x 50 et 12 x 80).
- Vis M 30 x 1,5 avec butée de sécurité de dévissage.
- Trou de centrage Ø 12.

PRODUIT ASSOCIÉ

Tête de vérin 22-20

											Goupille 12x50		Goupille 12x80	
	h_1	h_4	h_5	h_6	h_7	d_1	d_2	d_3	6 pans	F (kN)	h_2	h_3	h_2	h_3
22-160- 85	85	65	25	22	10	12	50	36	46	30	93	113	123	143
22-160-125	125	85	45	22	10	12	50	36	46	30	113	153	143	183

Exemple de commande

Référence
22-160-85