Vérin de précision

22-71

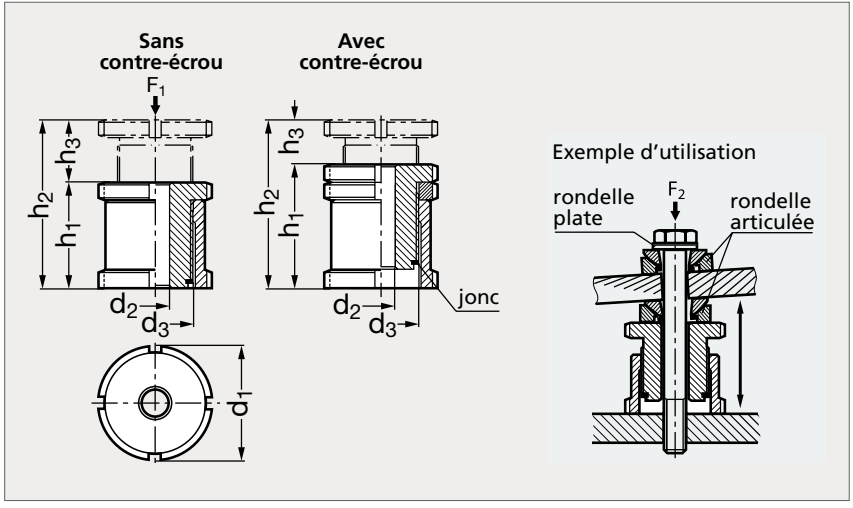

MATIÈRE

- Acier (42 CrMo 4 V) zingué ou inox (AFNOR Z 8 CNF 18-09, Werk 1.4305, AISI 303).

UTILISATION

- F_1 : charge statique maximum, vérin non fixé.
- F_2 : charge statique maximum, vérin fixé et précontraint par la vis de fixation.

PRODUIT ASSOCIÉ

Rondelles articulées 23-40
Page 1295

Rondelle plate de précision
23-43
Page 1298

EMILE MAURIN
ELEMENTS STANDARD MECANIQUES

Vérin de précision

ACIER															INOX	
Sans contre-écrou	Avec contre-écrou	d_1	d_2	d_3	h_1 Sans écrou	h_1 Avec écrou	h_2	h_3 course Sans écrou	h_3 course Avec écrou	Vis	Charge statique max. (kN) Acier F_1	Charge statique max. (kN) Acier F_2	Charge statique max. (kN) Inox F_1	Charge statique max. (kN) Inox F_2	Sans contre-écrou	Avec contre-écrou
22-711-25	22-713-25	25	6,6	M15x1	28	33	43	15	10	M 6	40	30,7	27,1	20,26	22-715-25	22-717-25
22-711-32	22-713-32	32	6,6	M20x1	35	41	55	20	14	M 6	65	55,7	43,4	36,56	22-715-32	22-717-32
22-711-32	22-713-32	32	9	M20x1	35	41	55	20	14	M 8	65	48	43,4	30,86	22-715-32	22-717-32
22-711-32	22-713-32	32	11	M20x1	35	41	55	20	14	M10	65	37,9	43,4	23,41	22-715-32	22-717-32
22-711-45	22-713-45	45	11	M30x1,5	42	49	67	25	18	M10	120	92,9	84	64,01	22-715-45	22-717-45
22-711-45	22-713-45	45	13,5	M30x1,5	42	49	67	25	18	M12	120	80,4	84	54,82	22-715-45	22-717-45
22-711-45	22-713-45	45	17,5	M30x1,5	42	49	67	25	18	M16	120	45,5	84	28,9	22-715-45	22-717-45
22-711-58	22-713-58	58	17,5	M40x1,5	54	63	86	32	23	M16	210	136	148	92,9	22-715-58	22-717-58
22-711-58	22-713-58	58	22	M40x1,5	54	63	86	32	23	M20	210	90	148	59,08	22-715-58	22-717-58
22-711-58	22-713-58	58	26	M40x1,5	54	63	86	32	23	M24	210	37	148	20,3	22-715-58	22-717-58
22-711-70	22-713-70	70	22	M50x1,5	66	77	106	40	29	M20	330	210	225	136,08	22-715-70	22-717-70
22-711-70	22-713-70	70	26	M50x1,5	66	77	106	40	29	M24	330	157	225	97,3	22-715-70	22-717-70
22-711-70	22-713-70	70	33	M50x1,5	66	77	106	40	29	M30	330	53	225	20,6	22-715-70	22-717-70
22-711-80	22-713-80	80	26	M60x2	76	87	126	50	39	M24	495	322	323	195,3	22-715-80	22-717-80
22-711-80	22-713-80	80	33	M60x2	76	87	126	50	39	M30	495	218	323	118,6	22-715-80	22-717-80
22-711-80	22-713-80	80	39	M60x2	76	87	126	50	39	M36	495	101	323	38,2	22-715-80	22-717-80

Exemple de commande

Référence - d_2

22 - 711 - 32 - 6,6