Vérin de précision bas, avec ou sans contre-écrou

22-73

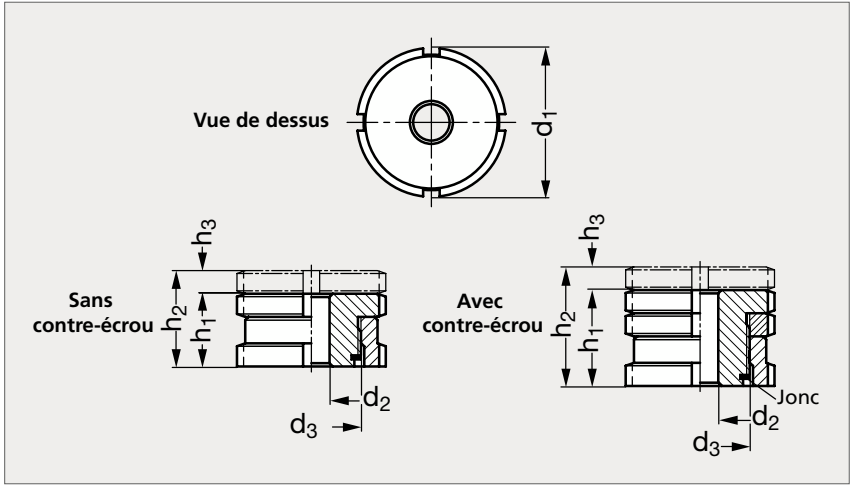

MATIÈRE

- Acier (42 CrMo 4V) zingué, passivé bleu ou inox (AFNOR Z 8 CNF 18-09, Werk 1.4305, AISI 303).

UTILISATION

- F_1 : charge statique maximum, vérin non fixé.
- F_2 : charge statique maximum, vérin fixé et précontraint par la vis de fixation.

Vérin de précision bas, avec ou sans contre-écrou

ACIER															INOX	
Sans contre-écrou	Avec contre-écrou	d_1	d_2	d_3	h_1 Sans écrou	h_1 Avec écrou	h_2 Sans écrou	h_2 Avec écrou	h_3 course	Vis	Charge statique max (kN) Acier F_1	Acier F_2	Inox F_1	Inox F_2	Sans contre-écrou	Avec contre-écrou
22-731-25	22-733-25	25	5,5	M15x1	15	20	19	24	4	M 5	40	33,4	27,1	22,24	22-735-25	22-737-25
22-731-25	22-733-25	25	6,6	M15x1	15	20	19	24	4	M 6	40	30,7	27,1	20,26	22-735-25	22-737-25
22-731-32	22-733-32	32	6,6	M20x1	18	24	23	29	5	M 6	65	55,7	43,4	36,56	22-735-32	22-737-32
22-731-32	22-733-32	32	9	M20x1	18	24	23	29	5	M 8	65	48	43,4	30,86	22-735-32	22-737-32
22-731-32	22-733-32	32	11	M20x1	18	24	23	29	5	M10	65	37,9	43,4	23,41	22-735-32	22-737-32
22-731-45	22-733-45	45	11	M30x1,5	22	29	29	36	7	M10	120	92,9	84	64,01	22-735-45	22-737-45
22-731-45	22-733-45	45	13,5	M30x1,5	22	29	29	36	7	M12	120	80,4	84	54,82	22-735-45	22-737-45
22-731-45	22-733-45	45	17,5	M30x1,5	22	29	29	36	7	M16	120	45,5	84	28,9	22-735-45	22-737-45
22-731-58	22-733-58	58	17,5	M40x1,5	28	37	37	46	9	M16	210	136	148	92,9	22-735-58	22-737-58
22-731-58	22-733-58	58	22	M40x1,5	28	37	37	46	9	M20	210	90	148	59,08	22-735-58	22-737-58
22-731-58	22-733-58	58	26	M40x1,5	28	37	37	46	9	M24	210	37	148	20,3	22-735-58	22-737-58
22-731-70	22-733-70	70	22	M50x1,5	33	44	43	54	10	M20	330	210	225	136,08	22-735-70	22-737-70
22-731-70	22-733-70	70	26	M50x1,5	33	44	43	54	10	M24	330	157	225	97,3	22-735-70	22-737-70
22-731-70	22-733-70	70	33	M50x1,5	33	44	43	54	10	M30	330	53	225	20,6	22-735-70	22-737-70
22-731-80	22-733-80	80	26	M60x2	38	49	50	61	12	M24	495	322	323	195,3	22-735-80	22-737-80
22-731-80	22-733-80	80	33	M60x2	38	49	50	61	12	M30	495	218	323	118,6	22-735-80	22-737-80
22-731-80	22-733-80	80	39	M60x2	38	49	50	61	12	M36	495	101	323	38,2	22-735-80	22-737-80

Exemple de commande

Référence - d_2

22 - 731 - 25 - 5,5