Vérin de précision articulé, avec contre-ecrou

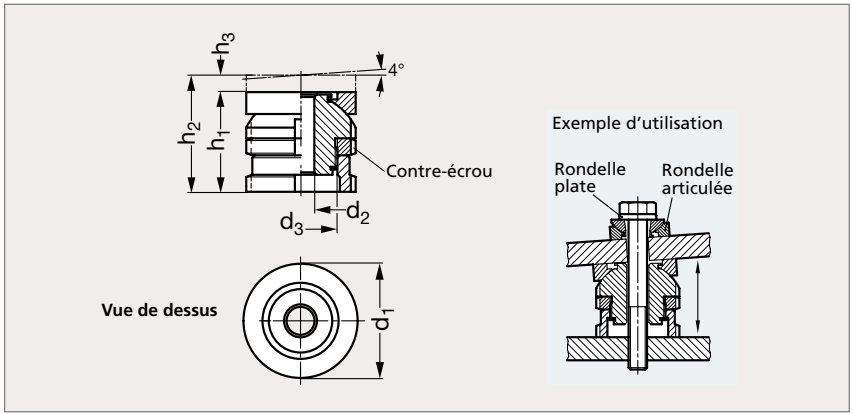

MATIÈRE

- Acier (42 CrMo 4V) zingué, passivé bleu ou inox (AFNOR Z 8 CNF 18-09, Werk 1.4305, AISI 303).

UTILISATION

- F_1 : charge statique maximum, vérin non fixé.
- F_2 : charge statique maximum, vérin fixé et précontraint par la vis de fixation.

Acier	d_1	d_2	d_3	h_1		h_2		h_3 course		Vis	Charge statique max (kN) Acier F_1	Acier F_2	Inox F_1	Inox F_2	Inox
22-753-25	25	5,5	M 15 x 1	27	40	31	50	4	10	M 5	40	33,4	27,1	22,24	22-757-25
22-753-25	25	6,6	M 15 x 1	27	40	31	50	4	10	M 6	40	30,7	27,1	20,26	22-757-25
22-753-32	32	6,6	M 20 x 1	32	49	37	63	5	14	M 6	65	55,7	43,4	36,56	22-757-32
22-753-32	32	9	M 20 x 1	32	49	37	63	5	14	M 8	65	48	43,4	30,86	22-757-32
22-753-32	32	11	M 20 x 1	32	49	37	63	5	14	M10	65	37,9	43,4	23,41	22-757-32
22-753-45	45	11	M 30 x 1,5	41	61	48	79	7	18	M10	120	92,9	84	64,01	22-757-45
22-753-45	45	13,5	M 30 x 1,5	41	61	48	79	7	18	M12	120	80,4	84	54,82	22-757-45
22-753-45	45	17,5	M 30 x 1,5	41	61	48	79	7	18	M16	120	45,5	84	28,9	22-757-45
22-753-58	58	17,5	M 40 x 1,5	53	79	62	102	9	23	M16	210	136	148	92,9	22-757-58
22-753-58	58	22	M 40 x 1,5	53	79	62	102	9	23	M20	210	90	148	59,08	22-757-58
22-753-58	58	26	M 40 x 1,5	53	79	62	102	9	23	M24	210	37	148	20,3	22-757-58
22-753-70	70	22	M 50 x 1,5	61	94	71	123	10	29	M20	330	210	225	136,08	22-757-70
22-753-70	70	26	M 50 x 1,5	61	94	71	123	10	29	M24	330	157	225	97,3	22-757-70
22-753-70	70	33	M 50 x 1,5	61	94	71	123	10	29	M30	330	53	225	20,6	22-757-70
22-753-80	80	26	M 60 x 2	67	105	79	144	12	39	M24	495	322	323	195,3	22-757-80
22-753-80	80	33	M 60 x 2	67	105	79	144	12	39	M30	495	218	323	118,6	22-757-80
22-753-80	80	39	M 60 x 2	67	105	79	144	12	39	M36	495	101	323	38,2	22-757-80

Exemple de commande

Référence - d_2 - h_1

22 - 753 - 25 - 5,5 - 27