# Vérin de précision à embase articulée, acier ou inox

22-77

NOUVEAU

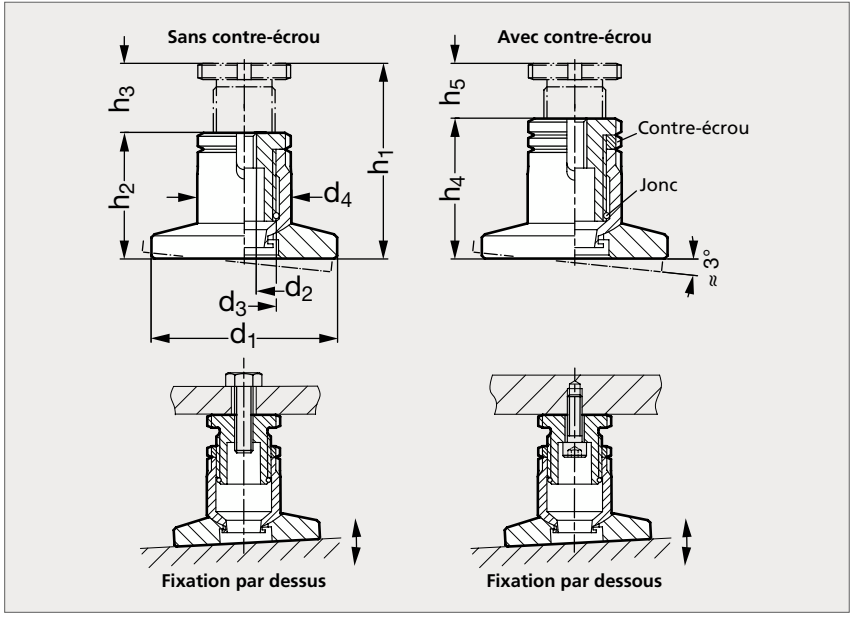

Acier, sans contre-écrou, $d_1$=40

Acier, avec contre-écrou, $d_1$=79

Inox, sans contre-écrou, $d_1$=79

Inox, avec contre-écrou, $d_1$=40

MATIÈRE

- Acier zingué, passivé bleu ou inox (AFNOR Z 6 CN 18-09, Werk 1.4301, AISI 304).

PRODUITS ASSOCIÉS

Rondelle articulée 23-39

Rondelle plate de précision 23-43

# Vérin de précision à embase articulée, acier ou inox



| ACIER | | | | | | | | | | | | | INOX | |
|---|---|---|---|---|---|---|---|---|---|---|---|---|---|---|
| Sans contre-écrou | Avec contre-écrou | $d_1$ | $d_2$ | $h_1$ | $d_3$ | $d_4$ | $h_2$ | $h_3$ course | $h_4$ | $h_5$ course | Charge statique (kN) acier | Charge statique (kN) inox | Sans contre-écrou | Avec contre-écrou |
| 22-771- 40 | 22-773- 40 | 40 | M10 | 69 | M28x1,5 | 40 | 53 | 16 | 59 | 10 | 100 | 70 | 22-775- 40 | 22-777- 40 |
| 22-771- 40 | 22-773- 40 | 40 | M10 | 86 | M28x1,5 | 40 | 62 | 24 | 68 | 18 | 100 | 70 | 22-775- 40 | 22-777- 40 |
| 22-771- 52 | 22-773- 52 | 52 | M12 | 80 | M36x1,5 | 52 | 61 | 19 | 69 | 11 | 125 | 85 | 22-775- 52 | 22-777- 52 |
| 22-771- 52 | 22-773- 52 | 52 | M12 | 103 | M36x1,5 | 52 | 73 | 30 | 80 | 23 | 125 | 85 | 22-775- 52 | 22-777- 52 |
| 22-771- 65 | 22-773- 65 | 65 | M16 | 112 | M45x1,5 | 65 | 82 | 30 | 90 | 22 | 225 | 155 | 22-775- 65 | 22-777- 65 |
| 22-771- 65 | 22-773- 65 | 65 | M16 | 148 | M45x1,5 | 65 | 100 | 48 | 108 | 40 | 225 | 155 | 22-775- 65 | 22-777- 65 |
| 22-771- 79 | 22-773- 79 | 79 | M10 | 69 | M28x1,5 | 40 | 53 | 16 | 59 | 10 | 100 | 70 | 22-775- 79 | 22-777- 79 |
| 22-771- 79 | 22-773- 79 | 79 | M10 | 86 | M28x1,5 | 40 | 62 | 24 | 68 | 18 | 100 | 70 | 22-775- 79 | 22-777- 79 |
| 22-771- 99 | 22-773- 99 | 99 | M12 | 80 | M36x1,5 | 52 | 61 | 19 | 69 | 11 | 125 | 85 | 22-775- 99 | 22-777- 99 |
| 22-771- 99 | 22-773- 99 | 99 | M12 | 103 | M36x1,5 | 52 | 73 | 30 | 80 | 23 | 125 | 85 | 22-775- 99 | 22-777- 99 |
| 22-771-119 | 22-773-119 | 119 | M16 | 112 | M45x1,5 | 65 | 82 | 30 | 90 | 22 | 225 | 155 | 22-775-119 | 22-777-119 |
| 22-771-119 | 22-773-119 | 119 | M16 | 148 | M45x1,5 | 65 | 100 | 48 | 108 | 40 | 225 | 155 | 22-775-119 | 22-777-119 |

Exemple de commande

| Référence - $h_1$ |
|---|
| 22 - 771 - 40 - 69 |