Crampon long pour pièces plates

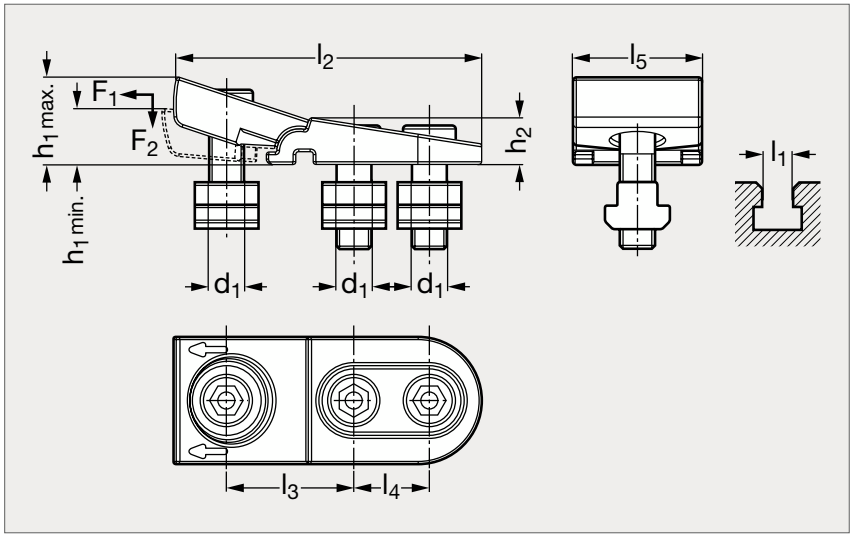

MATIÈRE

- Acier traité revenu.
- Livré complet avec fixation.

UTILISATION

- S'utilise pour serrer des pièces très plates, pour le bridage latéral de pièces afin de procéder à l'usinage complet de surfaces sans contour critique.
- S'utilise à l'horizontale et à la verticale.

	l_1	l_2	l_3	l_4	l_5	d_1	h_1 min.	h_1 max.	h_2	F_1 (KN)	F_2 (KN)
24-150-14	14	110	45-48	26	44	M12	16	25	16	15	7,5
24-150-16	16	110	45-48	26	44	M12	16	25	16	15	7,5
24-150-18	18	130	50-54	33	56	M16	19	30	19	20	10
24-150-20	20	130	50-54	33	56	M16	19	30	19	20	10
24-150-22	22	152	58-63	41	62	M20	22	36	22	30	15
24-150-24	24	152	58-63	41	62	M20	22	36	22	30	15
24-150-28	28	152	58-63	41	62	M20	22	36	22	30	15

Exemple de commande

Référence
24-150-14