Vis de placage pour sauterelle anti-reflets

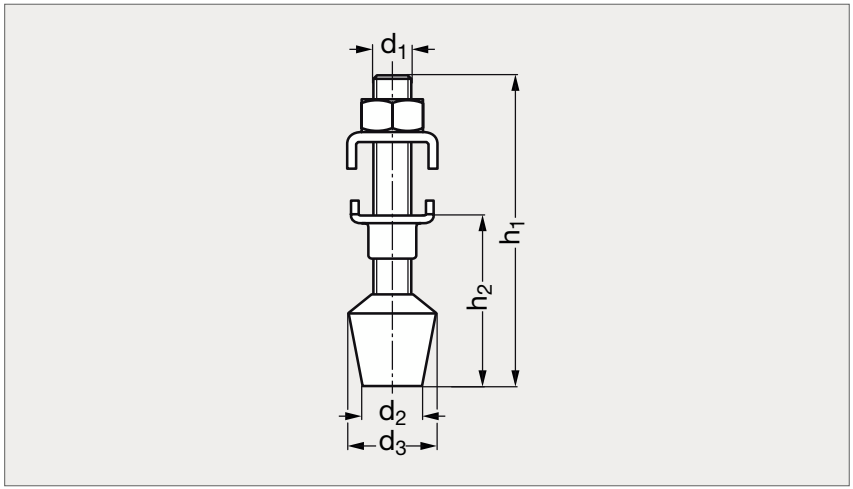

MATIÈRE

- Vis en acier galvanisé noir mat, classe 8.8.
- Embout de protection en caoutchouc néoprène, dureté 85 shore A, sans silicone.
- Livré avec éléments de fixation noir.

PRODUITS ASSOCIÉS

Sauterelle embase verticale 26-01

Sauterelle embase horizontale 26-01

Sauterelle à poignée de sécurité 26-17

Sauterelle à poignée de sécurité 26-17

	d_1	d_2	d_3	h_1	h_2 min.	h_2 max.
26-588-00	M4		10	34,5	11,5	22
26-588-10	M5	10	13	38	17	24
26-588-20	M6	10	16	46	20	27
26-588-30	M8	13	18	63	27	37

Exemple de commande

Référence
26-588-00