Bouchon fileté

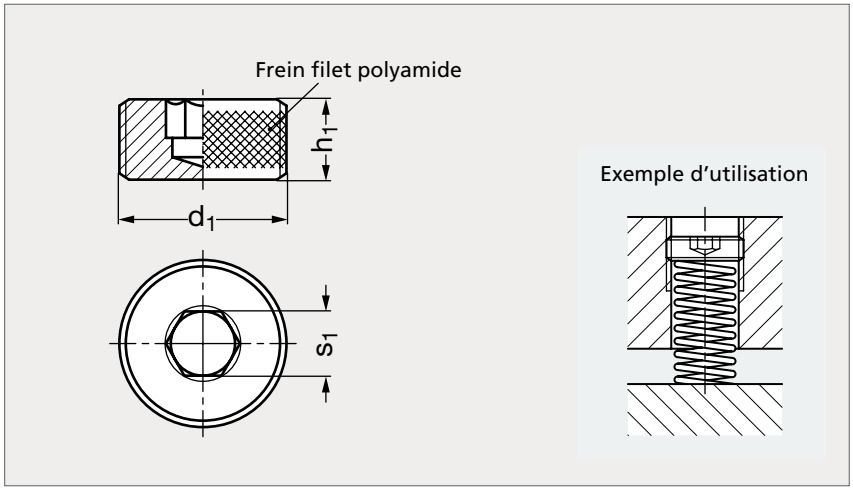

Sans frein filet

Avec frein filet

MATIÈRE
- Acier 5.8 bruni.

ACIER					INOX	
Sans frein filet	Avec frein filet	d_1	h_1	s_1	Sans frein filet	Avec frein filet
31-480-12	31-481-12	M12x1,5	10	6	31-485-12	31-486-12
31-480-16	31-481-16	M16x1,5	10	8	31-485-16	31-486-16
31-480-20	31-481-20	M20x1,5	12	10	31-485-20	31-486-20
31-480-24	31-481-24	M24x1,5	12	14	31-485-24	31-486-24
31-480-27	31-481-27	M27x1,5	12	14	31-485-27	31-486-27
31-480-30	31-481-30	M30x1,5	12	17		
31-480-33	31-481-33	M33x1,5	12	17		

Exemple de commande — Référence **31-480-12**