Bille porteuse technopolymère, à rouleau

31-89

NOUVEAU

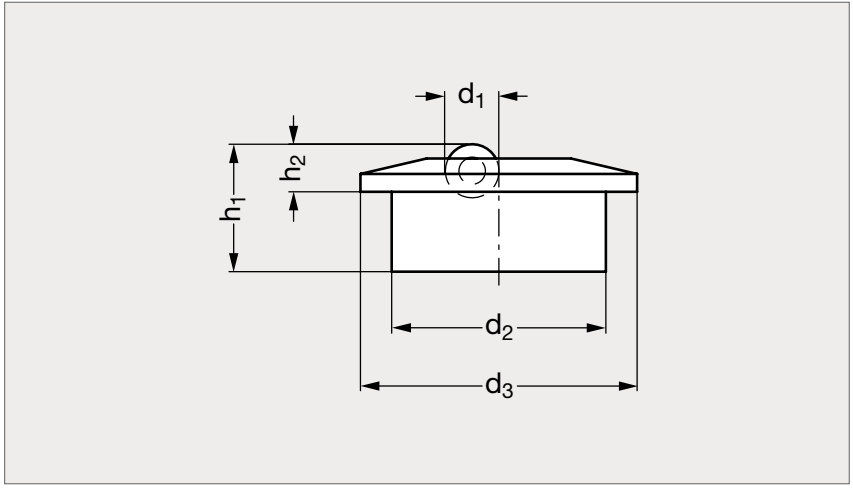

POM blanc

Soft bleu

MATIÈRE

- Corps extérieur et corps central porte-rouleau en technopolymère à base acétalique, de couleur blanche.
- Rouleau en technopolymère à base acétalique (POM) blanc ou en technopolymère soft bleu.
- Billes internes de support et de rotation du corps central porte-rouleau en inox.

UTILISATION

- Facilite les mouvements linéaires et rotatifs grâce au corps central porte-rouleau qui est libre de tourner par rapport au corps extérieur.
- Le rouleau en technopolymère soft est parfait pour la manipulation de charges aux surfaces particulièrement délicates comme le verre et la céramique.
- Résiste à la corrosion et peut être lavé fréquemment.
- La structure en technopolymère autolubrifiant ne nécessite aucune lubrification supplémentaire et est gage d'une propreté maximale.

PRODUIT ASSOCIÉ

Bague de fixation
31-90

POM blanc	d_1	d_2	d_3	h_1	h_2	Charge max. (N)	Soft bleu
31-891- 6	6	24	31	14,3	5,3	150	31-892- 6
31-891-10	10	36	45	21,25	7	300	31-892-10

Exemple de commande

Référence
31 - 891 - 6