Poussoir à pression latérale fileté, tête acier

32-57

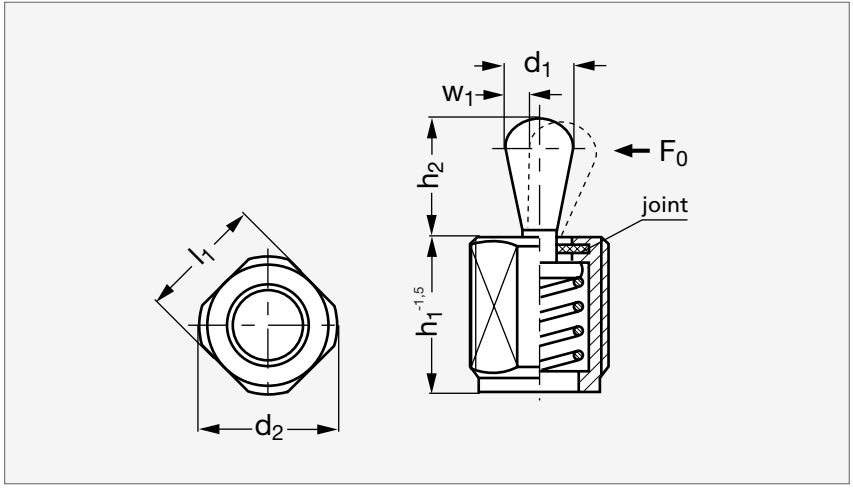

MATIÈRE

- Corps en acier zingué, chromaté bleu.
- Tête en acier trempé zingué, chromaté bleu.
- Joint en caoutchouc NBR (Perbunan).
- Ressort de pression : inox (faible), acier bruni (moyen), acier zingué galvanisé (fort).

UTILISATION

- Les poussoirs à pression latérale permettent le positionnement et le serrage de pièces à usiner en évitant la construction d'un montage d'usinage.
- Pour les cotes h_5, h_6, h_8, x1 et x2 : se reporter au fonctionnement page 449.

	d_1	d_2	F_0 faible (N)	F_0 moyen (N)	F_0 fort (N)	h_1 $^{0}_{-1,5}$		h_2	h_5	h_6	h_8	l_1	w_1	x_1	x_2
32-570- 5	5	M12	20	50	100	11,5	19	6	2,5	5,7	1,5x45°	10	1,6	1,7	1,3
32-570- 6	6	M12	40	75	150	11,5	19	10	3	7,7	1,5x45°	10	2	1,9	1,4
32-570-10	10	M18x1,5	100	200	300	18	31,5	16	5	10,7	2x45°	16	3,2	3,4	2,7

Exemple de commande

Référence - Fo - h_1

32-570-5-20-11,5