Indicateur de niveau d'huile technopolymère noir, à emmancher, avec ou sans thermomètre 34-09

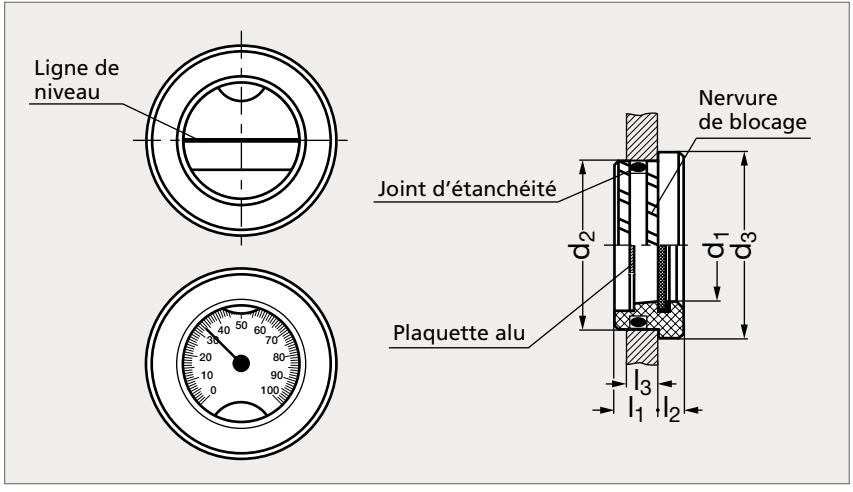

Avec ligne de niveau

Avec thermomètre

MATIÈRE

- Corps en technopolymère noir mat base polyamide (PA).
- Voyant en technopolymère transparent base polyamide (PA-T/AR).
- Plaquette en aluminium blanc avec ligne de niveau rouge ou échelle graduée jusqu'à 100 °C.
- Joint d'étanchéité en caoutchouc synthétique NBR.
- Résiste aux solvants, huiles, graisses et autres agents chimiques.

UTILISATION

- Température maximum d'emploi 100 °C.
- Pour éviter de pincer le joint, chanfreiner le trou à 45° et graisser le joint.

PRODUITS ASSOCIÉS

Indicateur polycarbonate
34-07

Indicateur aluminium
34-06

Avec ligne de niveau	d_1	d_2 H11	d_3	l_1	l_2	l_3 min.	Avec thermomètre
34-091-15	14,5	26	28	9	4,5	6	
34-091-20	18	32	36	10,5	4,5	8	
34-091-25	23	38	42	11	5	8	34-095-25
34-091-40	40	60	64	11	5,5	9	34-095-40

Exemple de commande

Référence
34-091-15