Indicateur de niveau d'huile technopolymère noir, à visser, à voyant prismatique

34-10

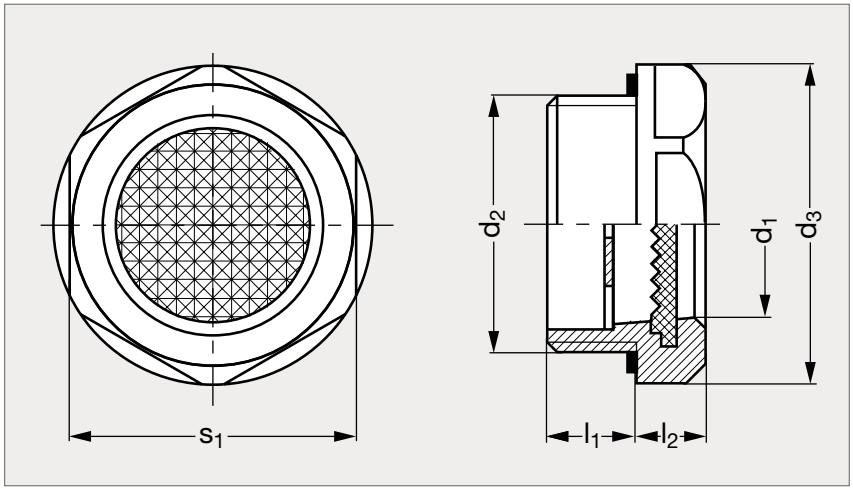

MATIÈRE

- Corps en technopolymère noir base polyamide.
- Voyant en technopolymère base polyamide, conformé avec une série continue de prismes donnant une lecture claire et immédiate du niveau d'huile.
- Joint d'étanchéité : rondelle plate en caoutchouc synthétique NBR.

UTILISATION

- Température maximum d'emploi 100 °C avec une pression de 3 bars ou 140 °C avec une pression de 7 bars.

PRODUIT ASSOCIÉ

Indicateur aluminium
34-11

100 °C	d_1	d_2	d_3	l_1	l_2	s_1	140 °C
34-100-15	15	12	28	10	8,5	24	34-103-15
34-100-18	18	34	35	10	8,5	32	34-103-18
34-100-23	23	1	43	11	9,5	38	34-103-23

Exemple de commande

Référence
34-100-15