Indicateur de niveau d'huile aluminium, à visser, norme ATEX

34-12

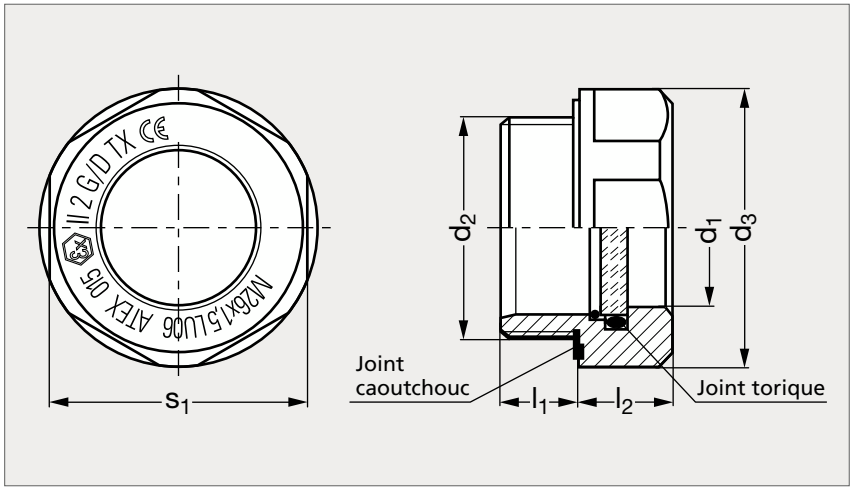

MATIÈRE

- Corps en aluminium, voyant en verre.
- Joint d'étanchéité en caoutchouc FPM Viton, circlip en inox.

UTILISATION

- Température d'emploi de - 20 °C à + 150 °C.
- Conforme à la norme européenne ATEX 98/37/EG et 94/9/EG.
- Catégorie : Ex 11 2 G/D T4/125 °C.
- Cette norme est associée aux produits utilisables en atmosphères explosives (gaz, vapeurs, brouillards et poussières).
- Ne pas mettre l'indicateur en contact direct avec des produits alimentaires.
- Avant l'installation de cet indicateur, il faut bien s'assurer que les conditions d'utilisation dans la zone concernée sont observées : pression, température...

PRODUIT ASSOCIÉ

Contre-écrou 34-91
Page 1567

	d_1	d_2				d_3	l_1	l_2	s_1
34-120-11	11	38	M16x1,5			22	8	8	20
34-120-14	14	12	M20x1,5			26	8,5	9	23
34-120-18	18	34	M26x1,5	M27x1,5	M27x2	32	9	11	30

Exemple de commande

Référence - d_2
34 - 120 - 11 - 3/8