Indicateur de niveau d'huile technopolymère transparent, à visser, à calotte sphérique

34-13

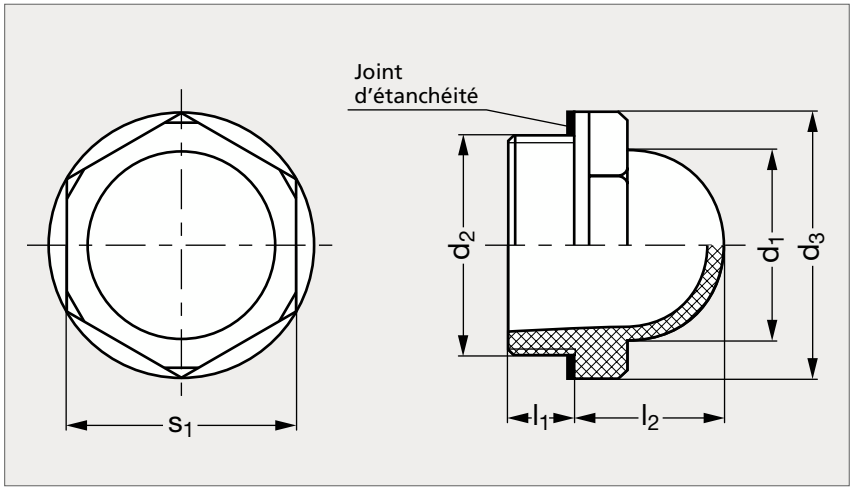

Avec cercle

Sans cercle

MATIÈRE

- Technopolymère transparent, base polyamide.
- Résiste aux solvants, alcalis, acides, graisses, huiles avec additifs.
- Éviter le contact avec l'alcool.
- Joint d'étanchéité : rondelle plate en caoutchouc synthétique NBR.

UTILISATION

- Température maximum d'emploi 110 °C.
- Pour le vissage, couple de serrage modéré (3 à 15 Nm) pour une parfaite étanchéité.

SUR DEMANDE

- Indicateur de niveau d'huile conforme à la Directive Européenne ATEX 94/9/CE.

PRODUITS ASSOCIÉS

Indicateur technopolymère transparent 34-01
Page 1555

Indicateur technopolymère noir ou rouge 34-03
Page 1556

Sans cercle	d_1	d_2	d_3	d_4	d_5	l_1	l_2	s_1	Avec cercle
34-130-15	15	3/8	22			8	13	19	
34-130-18	19	1/2	26	6	7	10	16	22	34-135-18
34-130-22	25	3/4	31	11	12	10	20	27	34-135-22
34-130-28	31	1	42	14	15	10	24	36	34-135-28
34-130-38	38	1,25	47			12	27	41	

Exemple de commande

Référence
34-130-15