Indicateur de niveau à colonne avec flotteur

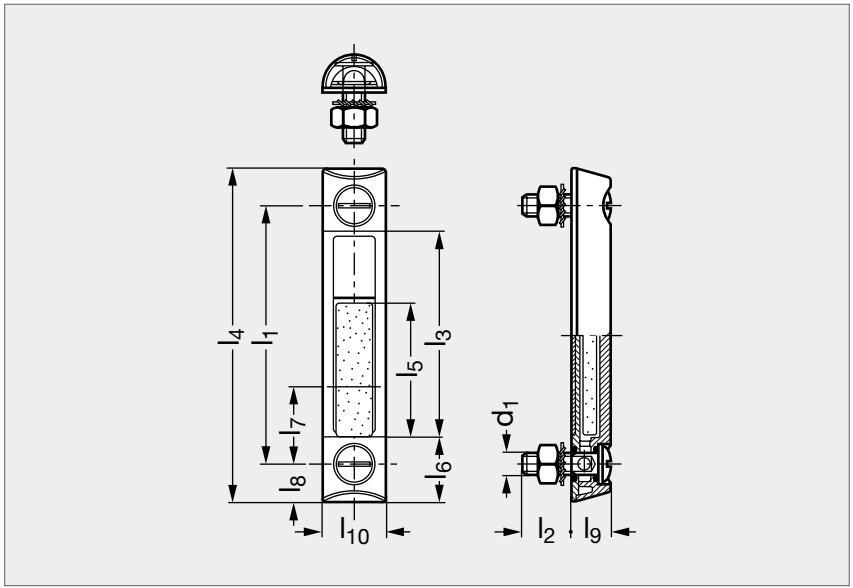

MATIÈRE

- Technopolymère transparent base polyamide. Vis et écrous en acier.
- Flotteur en ébonite noire. Joint d'étanchéité or en caoutchouc synthétique NBR.
- Plaquette en aluminium laqué blanc.
- Éviter le contact avec l'alcool et les mélanges détergents contenant de l'alcool.
- Haute résistance aux chocs, solvants, huiles avec additifs, hydrocarbures aliphatiques et aromatiques, essences, mazout et esters phosphoriques.

UTILISATION

- Température maximum d'emploi 90 °C en continu.

MONTAGE

- Déterminer le niveau d'huile minimum possible.
- Faire 2 trous de montage sur les parois du réservoir : l'axe du trou inférieur doit être à une distance "l_7" en dessous du niveau d'huile minimum.
- Se référer à notre site internet pour les instructions de montage complémentaires.

PRODUIT ASSOCIÉ

Indicateur boîtier aluminium 34-51

	l_1	l_2	l_3	l_4	l_5	l_6	l_7	l_8	l_9	l_{10}	d_1
34-160-254	254	21	225	291	140	32	46	18,5	18	35	M12

Exemple de commande

Référence
34-160-254

elesa composants.emile-maurin.fr EMILE MAURIN ELEMENTS STANDARD MECANIQUES