Bouchon d'huile de remplissage, à emmancher

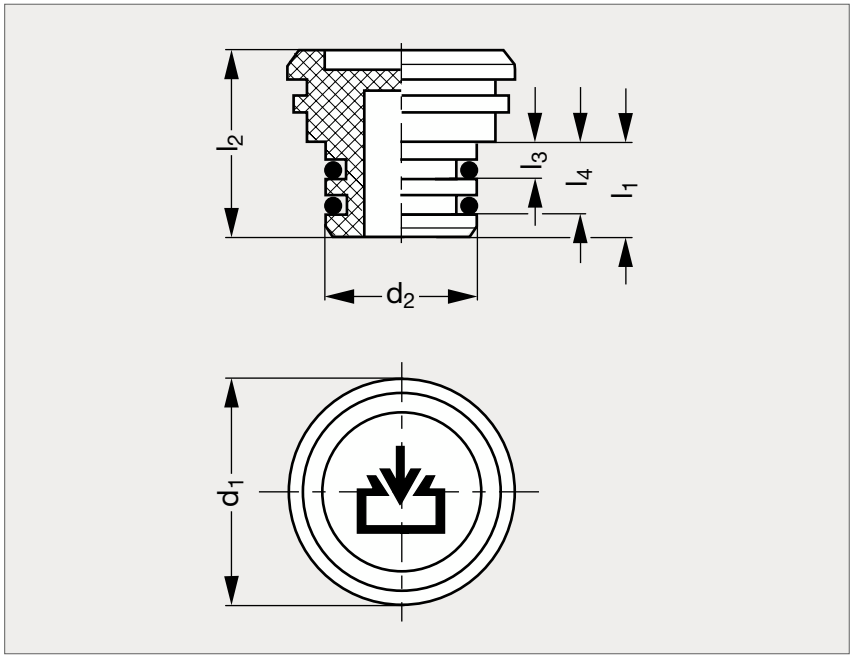

MATIÈRE

- Technopolymère noir haute résilience, finition mate.
- Résiste aux solvants, huiles, graisses et autres agents chimiques.
- Deux joints d'étanchéité en caoutchouc synthétique NBR.
- Symbole graphique "remplissage".

UTILISATION

- Température maximum d'emploi 100 °C.

SUR DEMANDE

- Bouchon avec trou latéral d'échappement ø 2 mm.

PRODUITS ASSOCIÉS

Bouchon avec ou sans jauge 34-21

Bouchon aluminium 34-38

Bouchon aluminium anodisé noir 34-38

	d_1	d_2	l_1	l_2	l_3	l_4
34-250-30	30	20	14	29	6,5	10,5
34-250-35	35	26	14	29	6,5	10,5

Exemple de commande

Référence
34 - 250 - 30