Butée silicone conique, à tige filetée inox, 55 Shore

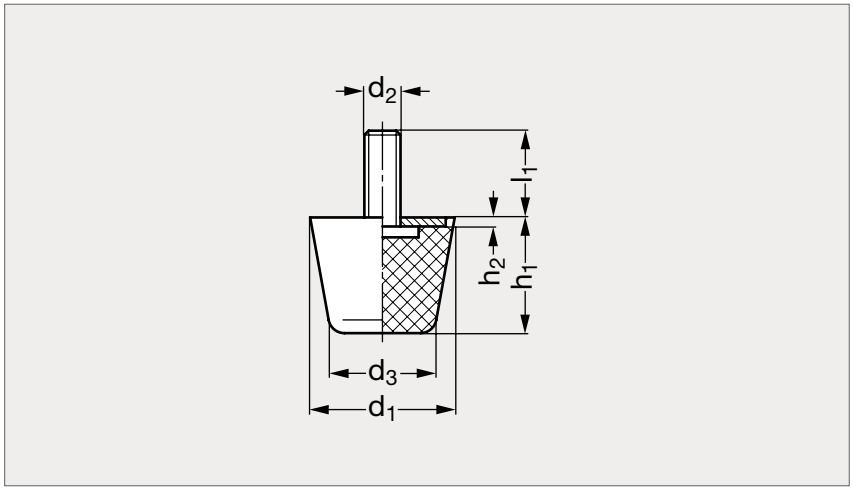

MATIÈRE

- Élastomère naturel silicone Elastosil®, dureté 55 Shore, gris RAL (7040).
- Tige en inox (AFNOR Z 6 CN 18-09, Werk 1.4301, AISI 304).

UTILISATION

- Absorbe les vibrations, amortit les chocs.
- Compense les écarts de tolérances de fabrication.
- Température d'emploi jusqu'à 200 °C.

PRODUITS ASSOCIÉS

Butée caoutchouc
55 Shore 35-36
Page 1635

Butée silicone taraudé
55 Shore 35-39
Page 1638

	d_1	d_2	d_3	l_1			h_1	h_2	Élasticité (Nmm)	Charge max. (daN)	Écrasement (mm)
35-385-19	19	M 5	12	6	10	20	16	2	63	25	4
35-385-25	25	M 6	16,5	8	12	25	20,5	2	90	46	5,1
35-385-32	32	M 8	21	10	16	30	26	2	117	76	6,5
35-385-38	38	M 8	24,5	10	16	30	32	2	113	90	8
35-385-50	50	M10	32	12	20	40	43	2	148	158	10,7

Exemple de commande

Référence - l_1
35-385-19-6