Pied à rotule technopolymère, avec trou de fixation et tige filetée acier

35-52

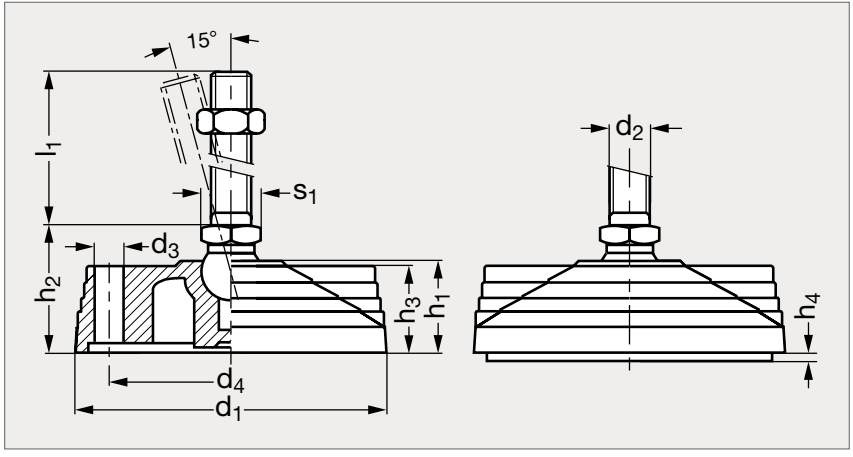

MATIÈRE

- Base en technopolymère noir spécial renforcé de fibres de verre, finition mate.
- Résiste aux solvants, huiles, graisses et autres agents chimiques.
- Tige filetée articulée en acier zingué brillant.
- Disque antiglisse en caoutchouc NBR 70 shore A.
- Écrou en acier zingué brillant.

AVEC DISQUE ANTIGLISSE — **SANS DISQUE ANTIGLISSE**

Avec écrou	Sans écrou	d_1	d_2	d_3	d_4	h_1	h_2	h_3	h_4	l_1				s_1	Charge (daN)	Avec écrou	Sans écrou
35-521- 80	35-522- 80	80	M 8	8,5	54	23	32	21	3	43	68			14	1600	35-525- 80	35-526- 80
35-521- 80	35-522- 80	80	M10	8,5	54	23	32	21	3	43	68	98		14	1600	35-525- 80	35-526- 80
35-521- 80	35-522- 80	80	M12	8,5	54	23	32	21	3	43	68	98		14	1600	35-525- 80	35-526- 80
35-521- 80	35-522- 80	80	M16	8,5	54	23	32	21	3	68	108	148	168	14	1600	35-525- 80	35-526- 80
35-521- 80	35-522- 80	80	M16	8,5	54	23	42	21	3	58	98	138	158	24	1800	35-525- 80	35-526- 80
35-521- 80	35-522- 80	80	M20	8,5	54	23	42	21	3	98	138	158	198	24	1800	35-525- 80	35-526- 80
35-521- 80	35-522- 80	80	M24	8,5	54	23	42	21	3	98	158	198		24	1800	35-525- 80	35-526- 80
35-521-100	35-522-100	100	M16	10,5	70	23	42	21	3	58	98	138	158	24	2500	35-525-100	35-526-100
35-521-100	35-522-100	100	M20	10,5	70	23	42	21	3	98	138	158	198	24	2500	35-525-100	35-526-100
35-521-100	35-522-100	100	M24	10,5	70	23	42	21	3	98	158	198		24	2500	35-525-100	35-526-100
35-521-125	35-522-125	125	M16	12,5	95	45	66	22	3	58	98	138	158	24	2800	35-525-125	35-526-125
35-521-125	35-522-125	125	M20	12,5	95	45	66	22	3	98	138	158	198	24	2800	35-525-125	35-526-125
35-521-125	35-522-125	125	M24	12,5	95	45	66	22	3	98	158	198		24	2800	35-525-125	35-526-125

Exemple de commande

Référence - d_2 - l_1

35 - 521 - 80 - 8 - 43