Insert taraudé technopolymère, carré, pour pied à tige filetée

35-61

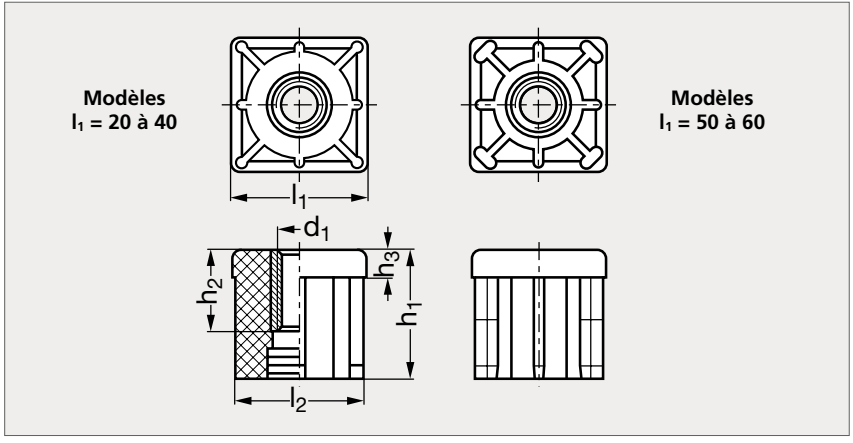

MATIÈRE

- Technopolymère noir mat à base de polyamide, renforcé de fibres de verre.
- Insert en laiton.
- Résiste aux solvants, huiles, graisses et autres agents chimiques.

UTILISATION

- Température d'emploi de - 30 °C à + 100 °C. S'utilise pour des tubes ronds.

** h_2 = 10 pour les taraudages M 8 à M 12,*
h_2 = 15 pour les taraudages M 14 et M 16,
h_2 = 20 pour les taraudages M 20.

	l_1	l_2	d_1						h_1	h_2	h_3	Épaisseur tube
35-610-20	20	17	M 8						23	10	5	1,5
35-610-25	25	22	M 8	M10	M12				26	10	6	1,5
35-610-30	30	27	M 8	M10	M12	M14	M16		31	10*	6	1,5
35-610-30	30	26	M 8	M10	M12	M14	M16		31	10*	6	2
35-610-35	35	32	M 8	M10	M12	M14	M16	M20	38	10*	8	1,5
35-610-35	35	31	M 8	M10	M12	M14	M16	M20	38	10*	8	2
35-610-40	40	37,6	M 8	M10	M12	M14	M16	M20	38	10*	8	1,2
35-610-40	40	37	M 8	M10	M12	M14	M16	M20	38	10*	8	1,5
35-610-40	40	36	M 8	M10	M12	M14	M16	M20	38	10*	8	2
35-610-50	50	47	M 8	M10	M12	M14	M16	M20	45	10*	10	1,5
35-610-50	50	46	M 8	M10	M12	M14	M16	M20	45	10*	10	2
35-610-50	50	45	M 8	M10	M12	M14	M16	M20	45	10*	10	2,5
35-610-60	60	56	M10	M12	M14	M16	M20		45	10*	10	2

Exemple de commande

Référence - d_1 - Épaisseur tube

35-610-20-8-1,5