Pied à rotule technopolymère, avec patte de fixation, à tige filetée acier

35-66

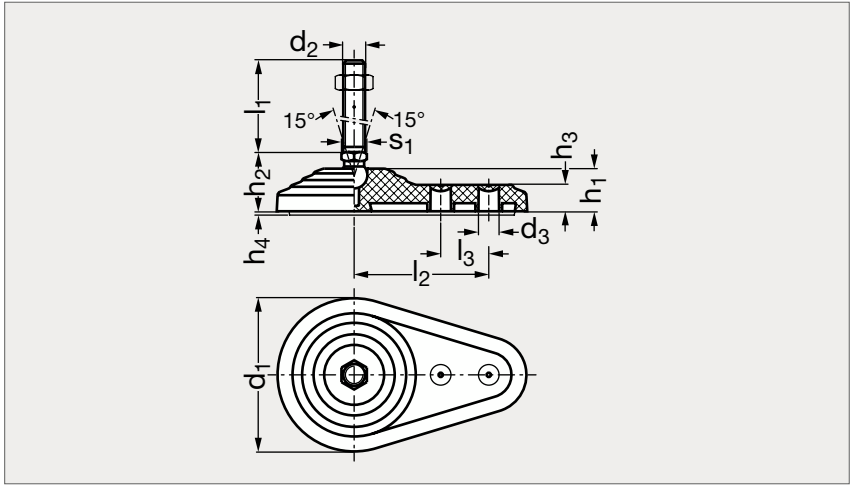

MATIÈRE

- Base en technopolymère à base de polyamide (PA) renforcé de fibre de verre, noir, finition mate.
- Tige filetée articulée en acier zingué brillant avec hexagone de réglage.
- Disque antiglisse en caoutchouc NBR, 70 shore A.
- Écrou en acier zingué brillant.

AVEC DISQUE																	SANS DISQUE	
Avec écrou	Sans écrou	d_1	d_2		d_3	h_1	h_2	h_3	h_4	l_1				l_2	l_3	s_1	Charge (kN)	Avec écrou	Sans écrou
35-661-60	35-662-60	60	M 8		8,5	21	30	14	2	43	68			50	18	14	14	35-665-60	35-666-60
35-661-60	35-662-60	60	M10	M12	8,5	21	30	14	2	43	68	98		50	18	14	14	35-665-60	35-666-60
35-661-60	35-662-60	60	M16		8,5	21	30	14	2	68	108	148	168	50	18	16	14	35-665-60	35-666-60
35-661-80	35-662-80	80	M 8		10,5	22	31	14	2	43	68			70	25	14	16	35-665-80	35-666-80
35-661-80	35-662-80	80	M10	M12	10,5	22	31	14	2	43	68	98		70	25	14	16	35-665-80	35-666-80
35-661-80	35-662-80	80	M16		10,5	22	31	14	2	68	108	148	168	70	25	16	16	35-665-80	35-666-80

Exemple de commande

Référence - d_2 - l_1

35 - 661 - 60 - 8 - 43