Grenouillère à crochet réglable, acier ou inox

36-49

NOUVEAU

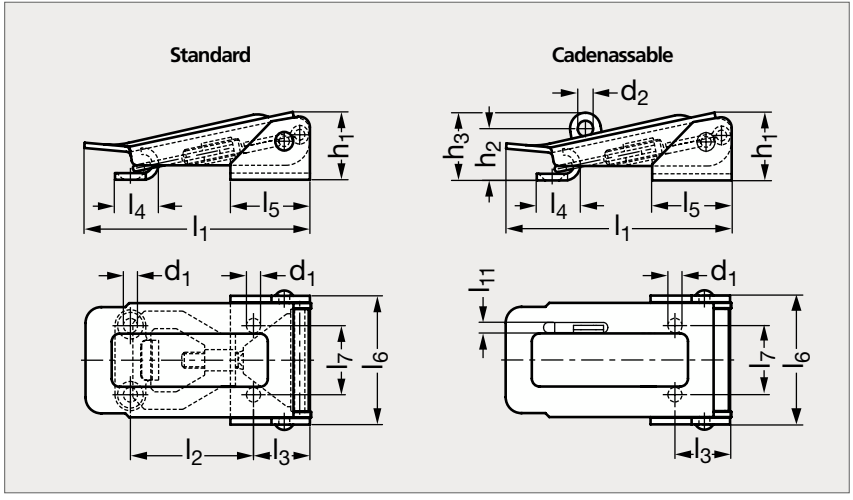

INOX

Standard

Cadenassable

Standard, ouverte

MATIÈRE

- Acier zingué ou inox (AFNOR Z 6 CN 18 - 09, Werk 1.4301, AISI 304).

UTILISATION

- Grâce à sa plage d'ajustement, cette grenouillère vous apporte plus de flexibilité au montage et pourra s'ajuster sur différentes installations.
- La version cadenassable apporte une sécurité supplémentaire pour empêcher toute ouverture.
- Réceptacle inclus.

PRODUITS ASSOCIÉS

Joint de protection
19-184

Charnière plate
37-12

Poignée étrier plate
11-137

ACIER															INOX
Standard	Cadenassable	F_1 (N)	d_1	d_2	h_1	h_2	h_3	l_1	l_2	l_3	l_4	l_5	l_6	l_7	Standard
36-491-150	36-492-150	1500	5,5	6	26	19,5	25,5	88	48 à 60	22	17	31	48,5	26	36-495-150

Exemple de commande

Référence
36-492-150