Aimant cylindrique acier laqué, taraudé avec plaque de fer

41-36

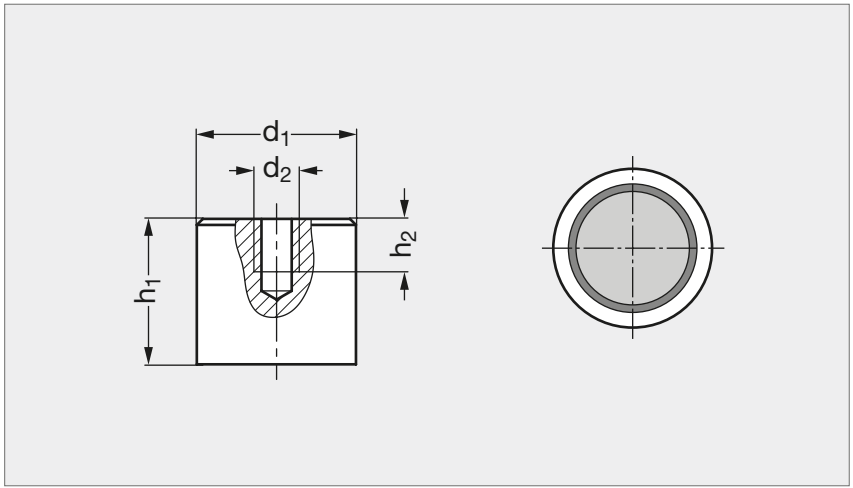

Laqué rouge

Zingué

MATIÈRE

- Corps en acier laqué rouge.
- Aimant en aluminium-nickel-cobalt (AlNiCo).

UTILISATION

- Température maximum d'emploi 450 °C pour l'aimant et 180 °C pour le laquage rouge.
- Pour faciliter la manipulation et/ou éviter la démagnétisation, ces aimants ont une plaque de fer sur la surface adhésive.
- Voir les caractéristiques techniques des éléments magnétiques sur notre site internet.

Laqué rouge	d_1	Tolérance d_1 Laqué rouge	Tolérance d_1 Zingué	d_2	h_1	h_2	Force (N)	Zingué
41-360-12	12,5	±0,1	±0,2	M4	16	7	20	41-360-12
41-360-17	17	±0,1	±0,2	M6	16	5	26	41-360-17
41-360-21	21	±0,1	±0,2	M6	19	7	40	41-360-21
41-360-27	27	±0,1	±0,2	M6	25	9	65	41-360-27
41-360-35	35	±0,1	±0,2	M6	30	9	150	41-360-35

Exemple de commande

Référence
41 - 360 - 12