Connecteur de tube articulé technopolymère, à embase

92-185

NOUVEAU

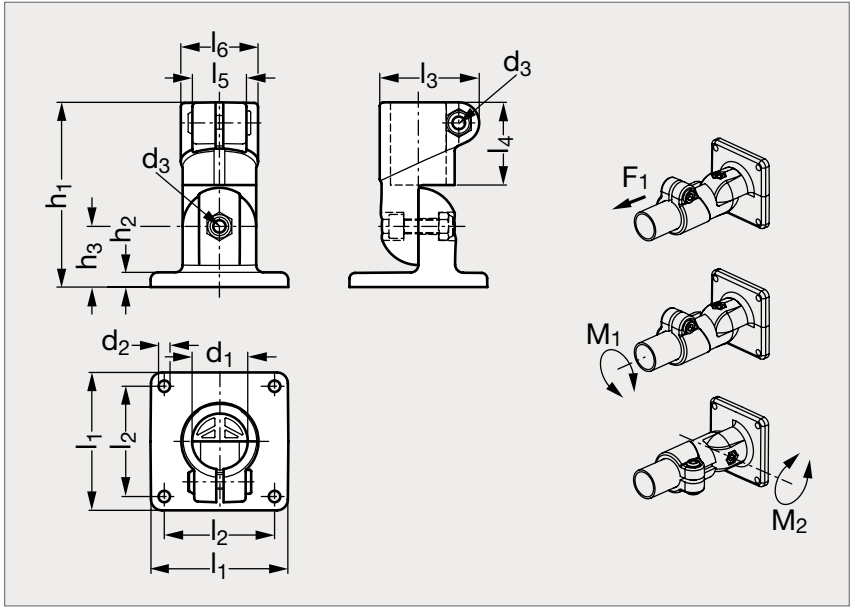

Noir

Gris

MATIÈRE

- Technopolymère à base de polyamide (PA) noir (RAL 9005) ou gris (RAL 7040), finition mate.
- Vis CHC en inox (AFNOR Z 6 CN 18-09, Werk 1.4301, AISI 304), avec traitement anti-grippage.
- Ecrous autobloquants en inox (AFNOR Z 6 CN 18-09, Werk 1.4301, AISI 304).

UTILISATION

- Permet de connecter des tubes ayant un diamètre de 30 mm.
- Peut être associé à une douille de réduction modèle 92-191 pour connecter des tubes de diamètre 20 et 25 mm.
- Les versions avec denture sont composées d'une embase articulée 92-173 avec denture extérieure et d'un connecteur de tube articulé 92-175 avec denture intérieure, et permettent un réglage de l'articulation par pas de 10 °.
- Les versions lisses sont composées d'une embase articulée 92-173 lisse et d'un connecteur de tube articulé 92-175 lisse, et permettent de positionner l'articulation dans n'importe quel angle.

PRODUITS ASSOCIÉS

Douille de réduction pour connecteur de tube, technopolymère 92-191

Kit de serrage pour connecteur de tube, technopolymère 92-193

* C_1 : Couple conseillé pour le serrage des vis.
* F_1 : Résistance au défilement du tube lorsque les vis sont serrées au couple C_1.
* M_1 : Résistance à la rotation du tube lorsque les vis sont serrées au couple C_1.
* M_2 : Résistance à la rotation de l'articulation lorsque les vis sont serrées au couple C_1.

NOIR																			GRIS	
Lisse	Avec denture	d_1	d_2	d_3	h_1	h_2	h_3	l_1	l_2	l_3	l_4	l_5	l_6	C_1* (Nm)	F_1* (N)	M1* (Nm)	M2* Lisse (Nm)	M2* Denture (Nm)	Lisse	Avec denture
92-1851-30	92-1852-30	30	6,5	M8	100	8	33	75	60	54	45	27	42	12	3300	33	6	100	92-1853-30	92-1854-30

Exemple de commande

Référence
92-1851-30