Pied pour tube aluminium ou inox, 2 ou 4 trous de fixation

92-19

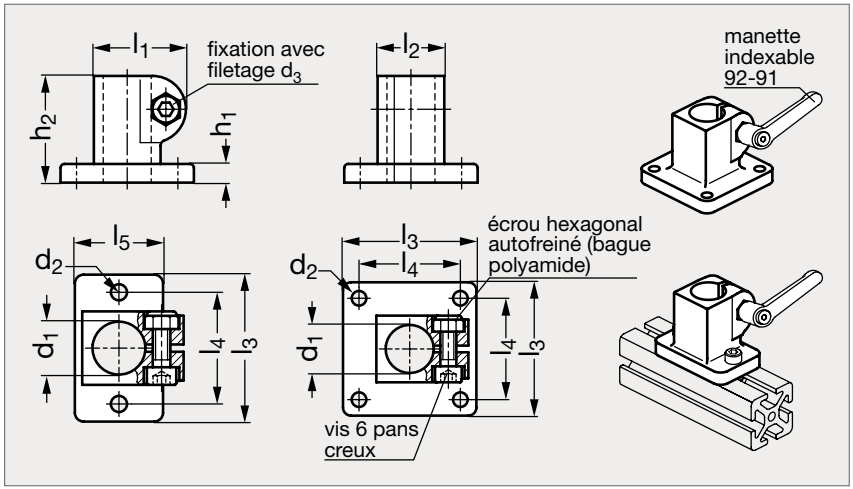

Inox, 4 trous de fixations

Aluminium, 2 trous de fixations

Aluminium, 4 trous de fixation

MATIÈRE

- Aluminium pelliculé noir mat (RAL 9005) ou naturel grenaillé mat ou inox (AFNOR Z6 CN 18-10 M, Werk1.4308, AISI 304C15) poli mat.
- Alésages usinés.
- Vis 6 pans creux DIN 912 et écrou 6 pans DIN 985 en inox (AFNOR Z 6 CN 18-09, Werk 1.4301, AISI 304).

UTILISATION

- Les alésages sont conçus pour les tubes 92-93 ou DIN 2391, DIN 2395 et DIN 2462.
- Les vis 6 pans creux livrées en standard peuvent être remplacées par des manettes indexables 92-91, à commander séparément.

ALUMINIUM															INOX	
2 trous de fixation		4 trous de fixation													2 trous de fixation	4 trous de fixation
Naturel	Pelliculé noir	Naturel	Pelliculé noir	d_1	d_2	d_3	l_1	l_2	l_3	l_4	l_5	h_1	h_2 longueur serrage	Manette indexable (réf. à commander)	Poli mat	Poli mat
92-196-10	92-199-10	92-197-10	92-198-10	10	5,5	M6	34,5	25	50	38	30	7	40	92-911-M6-22		
92-196-12	92-199-12	92-197-12	92-198-12	12	5,5	M6	34,5	25	50	38	30	7	40	92-911-M6-22	92-194-12	92-195-12
92-196-14	92-199-14	92-197-14	92-198-14	14	5,5	M6	34,5	25	50	38	30	7	40	92-911-M6-22	92-194-14	92-195-14
92-196-15	92-199-15	92-197-15	92-198-15	15	5,5	M6	34,5	25	50	38	30	7	40	92-911-M6-22	92-194-15	92-195-15
92-196-16	92-199-16	92-197-16	92-198-16	16	5,5	M6	34,5	25	50	38	30	7	40	92-911-M6-22	92-194-16	92-195-16
92-196-18	92-199-18	92-197-18	92-198-18	18	5,5	M6	34,5	25	50	38	30	7	40	92-911-M6-22	92-194-18	92-195-18
				20	5,5	M6	34,5	25	50	38	30	7	40	92-911-M6-22		92-195-20

Exemple de commande

Référence
92-197-10